Charger			Battery		
24V	Input	Output	Model	Capacity	Cell No.
2904307	200-240V AC 50/60Hz, 0.5A	0.5A			
2904407	200-240V AC 50/60Hz, 0.5A	0.5A	G24B2	21.6V ⎓ 2.0AH, 43.2Wh	6
29817	100-240V AC 50/60Hz, 1.5A	3A			
2932407/ 2932407UK (G24C) / 29827/ 2913907	230V AC 50/60Hz	2A			
2931907 (G24X2UC2)	230V AC 50-60Hz, 2A	2A	G24B4	21.6V ⎓ 4.0AH, 86.4Wh	12
2933207 (G24X2UC4)	230V AC 50-60Hz, 2A	4A			
2904107	200-240V 50/60Hz, 0.4A	0.5A	G40B2	36V ⎓ 2.0AH, 72Wh	10
			G40B25	36V ⎓ 2.5AH, 90Wh	10
2904207	200-240V 50/60Hz, 0.4A	0.5A	G40B4	36V ⎓ 4.0AH, 144Wh	20
			G40B5	36V ⎓ 5.0AH, 180Wh	20
2932507/ 2932507UK (G40C)/ 2910907/ 29417/ 29447	230V AC 50-60Hz, 2A	2A	G40B6	36V ⎓ 6.0AH, 216Wh	20
2918507 (G60UC)	220-240V ~ 50/60Hz, 1A	2A	G60B2	54V ⎓ 2.0.Ah, 108Wh	15
2928807 (G60C)	220-240V ~ 50/60Hz, 1A	2A	G60B3	54V ⎓ 3.0.Ah, 162Wh	15
2924407	220-240V~ 50/60Hz, 2A	4A	G60B4	54V ⎓ 4.0Ah, 216Wh	30
2932007 (G60UC)	230V AC 50-60Hz, 2A	2A	G60B6	54V ⎓ 6.0.Ah, 324Wh	30
2921307	230V ~ 50/60Hz, 2A	2A	G80B2	72V ⎓ 2Ah, 144Wh	20
2902507	230V ~ 50Hz/60Hz, 2.5A	4A			
2904007	230V ~ 50Hz/60Hz, 2.5A	4A			
2925507	230V ~ 50/60Hz, 2A	4A	G80B4	72V ⎓ 4Ah, 288Wh	40
2932107 (G80UC)	230V AC 50-60Hz, 2A	2A			
2914707	230V ~ 50Hz / 60Hz, 2.5A	4A	G82B25	72V ⎓ 2.5Ah, 180Wh	20
			G82B5	72V ⎓ 5.0Ah, 360Wh	40

greenworks

P0801113-01 Rev B

OPERATOR MANUAL / BEDIENUNGSHANDBUCH / MANUAL DEL OPERARIO / MANUALE DELL'OPERATORE/ MANUEL OPÉRATEUR / MANUAL DE UTILIZAÇÃO / GEBRUIKSAANWIJZING / РУКОВОДСТВО ОПЕРАТОРА/ KÄYTTÖOPAS / ANVÄNDARHANDBOK / BRUKERVEILEDNING / BRUGSVEJLEDNING / INSTRUKCJA/ UŻYTKOWNIKA / NÁVOD K OBSLUZE / NÁVOD NA OBSLUHU / Uporabniški priročnik / PRIRUČNIK ZA RUKOVANJE/ HASZNÁLATI ÚTMUTATÓ / MANUAL DE UTILIZARE / РЪКОВОДСТВО НА ОПЕРАТОРА / ΕΓΧΕΙΡΙΔΙΟ ΧΡΗΣΗΣ/ دليل التشغيل / KULLANIM/ KILAVUZU / מדריך למפעיל / OPERATORIAU VADOVAS / LIETOTĀJA ROKASGRĀMATA/ KASUTUSJUHEND

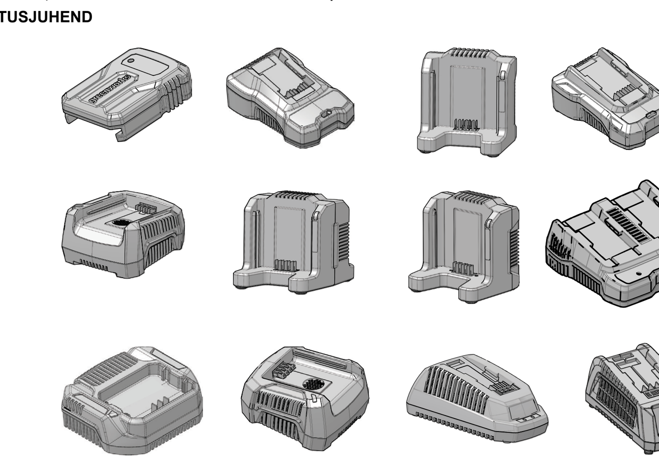

Globe (Jiangsu) Co., Ltd

No. 65 Xinggang Rd. Zhonglou Zone, Changzhou, Jiangsu, China

Original Instructions EN

IMPORTANT SAFETY INSTRUCTIONS

- CAUTION – This appliance is not intended for use by persons with reduced physical, sensory or mental capabilities, or lack of experience and knowledge, unless they have been given supervision or instruction concerning use of the appliance by a person responsible for their safety. Children should be supervised to ensure that they do not play with the appliance.
- Do not attempt to recharge non-rechargeable batteries with the charger.
- SAVE THESE INSTRUCTIONS.
- DANGER: TO REDUCE RISK OF FIRE OR ELECTRICAL SHOCK CAREFULLY OBEY THESE INSTRUCTIONS.
- Do not cover the ventilation slots on the top of the charger. Do not set the charger on a soft surface i.e. blanket, pillow. Keep the ventilation slots of the charger clear.
- Confirm the voltage available at each country location before using the charger.
- If the shape of the plug does not fit the power outlet, use an attachment plug adaptor of the proper configuration for the power outlet.
- DO NOT probe the charger with conductive materials.
- DO NOT allow liquid inside the charger.
- DO NOT try to use the charger for any other purpose than what is presented in this manual.
- Unplug the charger and remove the battery pack before cleaning.
- Do not try to connect two chargers together.
- Do not use the charger in the circumstances that the output polarity does not match the

load polarity.
- For indoor use only.
- Do not place the battery pack in the sun or in a warm environment. Keep at normal room temperature.
- Do not allow small metal items or material such as steel wool, aluminum foil, or other foreign particles into the charger cavity.
- SAVE THESE INSTRUCTIONS – This manual contains important safety and operating instructions for battery charger Models listed in the technical data sheet.
- Before using battery charger, read all instructions and cautionary markings on battery charger, battery, and product using battery.
- CAUTION – To reduce risk of injury, use only or Greenworks approved replacement batteries. Other types of batteries may burst causing personal injury and damage.
- If the cord set is damaged, it must be replaced by a special cord set available from the manufacturer or its service agent.

SYMBOLS

Class II	Read the instructions
For indoor use only	Fuse

RECYCLE

Worn-out battery packs contain large amounts ofvaluable raw materials and plastics, which can also be recycled.

Batteries Li-ion

OPERATION

Charge the battery pack before use.
Do not recharge a fully charged battery pack!
If performance diminishes, recharge the battery pack.
The ideal storage temperature is between 6°C and 40°C.
Incorrect Defect Note:
1. Put the battery pack into the charger.
   - If the status LED RED flashes, remove the battery pack from the charger for 1 minute.
2. Put the battery pack into the charger again.
   - If the status LED shows correct, the battery pack is good.
   - If the status LED RED stays blinking, remove the battery pack and disconnect the charger.
3. Wait for 1 minute and put the battery pack into the charger again.
   - If the status LED shows correct, the battery pack is good.
   - If the status LED RED stays blinking, the battery pack is defective and it is necessary to replace the battery pack.

WARRANTY

(The full warranty terms and conditions can be found on Greenworks webpage)
The Greenworks warranty is 3 years on the product, and 2 years on batteries (consumer/private usage) from the date of purchase. This warranty covers manufacturing faults. A faulty product under warranty might be either repaired or replaced. A unit that has been misused or used in other ways then described in the owner's manual might be rejected for warranty. Normal wear, and wear parts are not considered as warranty. The original manufacturer warranty is not affected by any additional warranty offered by a dealer or retailer.
A faulty product must be returned to the point of purchase in order to claim for warranty, together with the proof of purchase (receipt).

Übersetzung der Originalanweisungen DE

SICHERHEITSHINWEISE

- ACHTUNG – Dieses Gerät ist nicht zur Benutzung durch Personen mit körperlichen, sensorischen oder geistigen Behinderungen oder Personen, denen es an Erfahrung und Wissen mangelt, vorgesehen, außer sie werden von einer für ihre Sicherheit verantwortlichen Person beaufsichtigt oder in die Benutzung des Gerätes unterwiesen. Kinder sollten beaufsichtigt werden, um sicherzustellen, dass sie nicht mit dem Gerät spielen.
- Einwegbatterien nicht mit dem Ladegerät aufladen.
- HEBEN SIE DIESE ANLEITUNGEN AUF.
- VORSICHT: BEFOLGEN SIE DIESE ANLEITUNGEN SORGFÄLTIG, UM DIE BRAND- ODER STROMSCHLAGGEFAHR ZU REDUZIEREN.
- Bedecken Sie nicht die Lüftungsschlitze auf der Oberseite des Ladegeräts. Stellen Sie das Ladegerät nicht auf eine weiche Fläche; d. h. Decke, Kissen. Sorgen Sie dafür, dass nichts die Lüftungsschlitze des Ladegeräts blockiert.
- Vergewissern Sie sich, dass die am jeweiligen Standort verfügbare Spannung geeignet ist, bevor Sie das Ladegerät verwenden.
- Wenn die Form des Steckers nicht in die Steckdose passt, verwenden Sie einen Steckdosenadapter in der richtigen Bauform für die Steckdose.
- Stecken Sie KEINE leitfähigen Materialien in das Ladegerät.
- Lassen Sie keine Flüssigkeiten in das Ladegerät eindringen.
- Verwenden Sie das Ladegerät zu KEINEM anderen Zweck, als in dieser Bedienungsanleitung beschrieben.
- Ziehen Sie vor der Reinigung den Stecker des Ladegeräts aus der Steckdose und entfernen Sie den Akku.
- Versuchen Sie nicht, zwei Ladegeräte miteinander zu verbinden.

- Benutzen Sie das Ladegerät nicht, wenn die Ausgangspolarität nicht mit der Spannungspolarität übereinstimmt.
- Nur für den Gebrauch im Innenbereich.
- Legen Sie den Akku nicht in die Sonne oder in eine warme Umgebung. Lagern oder benutzen Sie den Akku bei normaler Zimmertemperatur.
- Lassen Sie keine kleinen Metallgegenstände oder Materialien wie Stahlwolle, Aluminiumfolie oder andere Fremdkörper in den Hohlraum des Ladegeräts gelangen.
- BEWAHREN SIE DIESE ANLEITUNGEN AUF - Diese Bedienungsanleitung enthält wichtige Sicherheits- und Betriebsanleitungen für Batterieladegeräte der Modelle, die im technischen Datenblatt aufgeführt sind.
- Bevor Sie das Ladegerät verwenden, lesen Sie alle Anweisungen und Warnhinweise auf dem Batterieladegerät, der Batterie und dem batteriebetriebenen Produkt.
- ACHTUNG – Um das Verletzungsrisiko zu verringern, verwenden Sie ausschließlich von Greenworks zugelassene Ersatzbatterien. Andere Arten von Batterien können platzen und Verletzungen verursachen.
- Wenn das Kabel beschädigt ist, muss es durch ein Spezialkabel ersetzt werden, das vom Hersteller oder von seiner Kundendienststelle erhältlich ist.

SYMBOLE

Klasse II	Lesen Sie vor dem Aufladen die Anweisungen
Nur für den Innenbereich geeignet	Sicherung

RECYCLING

Ausgediente Akkupacks enthalten große Mengen wertvoller

Roh- und Kunststoffe, die ebenfalls einem Recyclingprozess zugeführt werden können.

Batterie Li-ion

BEDIENUNG

Vor der Benutzung den Akkupack aufladen.
Voll geladenen Akkupack nicht erneut laden.
Laden Sie den Akkupack bei Leistungsabfall wieder auf.
Die zulässige Ladetemperatur liegt zwischen 6 °C und 40 °C.
Falscher Fehlerhinweis:
1. Legen Sie den Akkupack in das Ladegerät ein.
   - Wenn die Status-LED ROT blinkt, nehmen Sie den Akku für 1 Minute aus dem Ladegerät.
2. Legen Sie den Akkupack wieder in das Ladegerät ein.
   - Wenn die Status-LED korrekt leuchtet, ist der Akkupack gut.
   - Wenn die Status-LED weiterhin ROT blinkt, entnehmen Sie den Akku und trennen Sie das Ladegerät von der Steckdose.
3. Warten Sie 1 Minute und legen Sie den Akkupack wieder in das Ladegerät ein.
   - Wenn die Status-LED korrekt leuchtet, ist der Akkupack gut.
   - Wenn die Status-LED weiterhin ROT blinkt, ist der Akku defekt und muss ersetzt werden

GARANTIE

(Die vollständigen Garantiebedingungen finden Sie auf der Website von Greenworks)
Die Greenworks-Garantie beträgt 3 Jahre auf das Produkt und 2 Jahre auf die Akkus (Käufer/ Privatgebrauch) ab Kaufdatum. Diese Garantie deckt Herstellungsfehler ab. Ein im Rahmen der Garantie fehlerhaftes Produkt kann entweder repariert oder ersetzt werden. Ein Gerät, das missbräuchlich oder auf andere Weise als zu in der Bedienungsanleitung beschrieben Zwecken verwendet wurde, kann von der Garantie ausgeschlossen werden. Normaler Verschleiß und Verschleißteile sind von der Garantie ausgeschlossen. Die ursprüngliche Herstellergarantie wird durch eine zusätzliche Garantie eines Händlers oder Einzelhändlers nicht beeinträchtigt.
Ein fehlerhaftes Produkt muss zusammen mit dem Kaufnachweis (Quittung) an die Verkaufsstelle zurückgeschickt werden, um Garantieansprüche geltend zu machen.

Traducción de las instrucciones originales ES

INFORMACIÓN DE SEGURIDAD

- ATENCIÓN: Este dispositivo no ha sido concebido para ser utilizado por personas con discapacidades físicas, sensoriales o mentales, o sin la experiencia o conocimientos necesarios, salvo que estén bajo supervisión o hayan recibido instrucciones sobre el uso del aparato por parte de una persona responsable de su seguridad. Los niños deben estar bajo vigilancia para asegurarse de que no juegan con el aparato.
- No intente recargar baterías no recargables con el cargador.
- CONSERVE ESTAS INSTRUCCIONES.
- PELIGRO: SIGA DETENIDAMENTE ESTAS INSTRUCCIONES PARA REDUCIR EL RIESGO DE INCENDIO O CHOQUE ELÉCTRICO.
- No cubra las ranuras de aire de la parte superior del cargador. No ponga el cargador sobre una superficie blanda (p. ej., manta, almohada). Mantenga las ranuras de aire del cargador despejadas.
- Verifique la tensión utilizada en el país antes de usar el cargador.
- Si el diseño del enchufe no encaja con la toma de corriente, utilice un adaptador de enchufe con el diseño apropiado para dicha toma de corriente.
- NO haga indagaciones en el cargador utilizando materiales conductores.
- NO deje que penetren líquidos en el cargador.
- NO intente usar el cargador para alguna finalidad que no sea la descrita en este manual.
- Desenchufe el cargador y retire la batería antes de limpiarlo.
- • No intente conectar dos cargadores una al otro.

- No utilice el cargador en circunstancias en las que la polaridad de salida no coincida con la polaridad de carga.
- Para uso en interiores solamente.
- No deje la batería en un ambiente cálido o expuesta al sol. Manténgala a temperatura ambiente.
- No deje piezas metálicas pequeñas o materiales como lana de acero o papel de aluminio en la cavidad el cargador.
- GUARDE ESTAS INSTRUCCIONES: Este manual incluye importantes instrucciones de seguridad y uso para los modelos de cargador de baterías que se enumeran en la hoja de datos técnicos.
- Antes de usar el cargador de baterías, lea todas las instrucciones y signos de advertencia del cargador, las baterías y el producto que use las baterías.
- ATENCIÓN: A fin de reducir el riesgo de lesión, utilice solamente baterías de repuesto autorizadas por Greenworks. Otro tipo de baterías podrían explotar y causar lesiones y daños materiales.
- Si el set de cables se daña, debe ser reemplazado por un set de cables especial disponible del fabricante o su agente de servicios.

SÍMBOLO

Clase II	Lea las instrucciones antes de cargar
Para uso exclusivo en interior	Fusible

RECICLAJE

Los acumuladores inservibles contienen grandes cantidades

de valiosas materias primas y plástico que, en ocasiones, se pueden reciclar.

Batteries Li-ion

FUNCIONAMIENTO

Cargue el acumulador antes de utilizarlo.
No recargue un acumulador completamente cargado.
En caso de que decaiga la capacidad cargue la batería.
La temperatura de carga permitida está entre 6 °C y 40 °C.
Nota de defecto incorrecto:
1. Ponga la batería en el cargador.
   - Si el LED ROJO de estado parpadea: saque la batería del cargador durante 1 minuto.
2. Vuelva a poner la batería en el cargador.
   - Si el LED de estado se muestra correcto, la batería está bien.
   - Si el LED ROJO de estado sigue parpadeando: retire la batería y desenchufe el cargador.
3. Espere 1 minuto y vuelva a poner la batería en el cargador.
   - Si el LED de estado se muestra correcto, la batería está bien.
   - Si el LED ROJO de estado sigue parpadeando: la batería sufre algún defecto y es necesario reemplazarla.

GARANTÍA

(La totalidad de las condiciones de la garantía puede encontrarse en la página web de Greenworks)
La garantía de Greenworks es de 3 años para el producto y 2 años para las baterías (uso privado / del consumidor) a partir de la fecha de compra. Esta garantía cubre defectos de fabricación. Un producto defectuoso en garantía puede ser reparado o sustituido. Una unidad que haya sido mal utilizada o utilizada de modo distinto al que se describe en el manual del propietario puede no tener derecho a garantía. El desgaste normal y las piezas de desgaste no están cubiertos por la garantía. La garantía original del fabricante no se ve afectada por ninguna garantía adicional ofrecida por un distribuidor o minorista.
Un producto defectuoso debe devolverse al punto de compra para reclamar la garantía, junto con el comprobante de compra (ticket).

Traduzione delle istruzioni originali IT

SAUGOS INFORMACIJA

- ATTENZIONE! Questo apparecchio non deve essere usato da persone con ridotte capacità fisiche, mentali o sensoriali o senza esperienza e conoscenza, a meno che non siano sorvegliate o siano state istruite sull'uso dell'apparecchio da una persona responsabile della loro sicurezza. Supervisionare i bambini per assicurarsi che non giochino con l'apparecchio.
- Non tentare di ricaricare le batterie non ricaricabili con il caricabatteria.
- CONSERVARE QUESTE ISTRUZIONI.
- PERICOLO! PER RIDURRE IL RISCHIO DI INCENDIO O SCOSSA ELETTRICA, RISPETTARE ATTENTAMENTE QUESTE ISTRUZIONI.
- Non coprire le aperture di ventilazione sulla parte superiore del caricabatteria. Non usare l'apparecchio su superfici morbide, ad esempio coperte o cuscini. Non coprire le aperture di ventilazione del caricabatteria.
- Prima dell'uso, verificare che la tensione della rete elettrica sia compatibile con il caricabatteria.
- Se la spina non è adatta al tipo di presa di corrente, usare un adattatore per spina adatto al tipo di presa.
- NON toccare il caricabatteria con materiali conduttori.
- NON permettere l'ingresso di acqua all'interno del caricabatteria.
- NON tentare di usare il caricabatteria per scopi diversi da quelli illustrati in questo manuale.
- Scollegare il caricabatteria dalla presa di corrente e rimuovere il gruppo batteria prima della pulizia.
- Non tentare di collegare due caricabatteria.
- Non usare il caricabatteria in circostanze in cui la polarità di uscita non corrisponde alla

polarità di carico.
- Per il solo uso in interni.
- Non conservare il gruppo batteria esposto alla luce solare diretta o in ambienti caldi. Conservarlo a temperatura ambiente.
- Non permettere l'ingresso di piccoli oggetti metallici come pagliette, fogli di alluminio o altri materiali estranei all'interno del caricabatteria.
- CONSERVARE QUESTE ISTRUZIONI. Questo manuale contiene importanti avvertenze di sicurezza e istruzioni per l'uso per i modelli di caricabatteria elencati nelle specifiche tecniche.
- Prima di usare il caricabatteria, leggere tutte le istruzioni e le avvertenze riportate sul caricabatteria, sulla batteria e sul prodotto in cui è installata la batteria.
- ATTENZIONE! Per ridurre il rischio di lesioni, usare esclusivamente batterie di ricambio Greenworks o approvate da Greenworks. Altri tipi di batterie possono esplodere, causando lesioni o danni.
- Se il cavo di alimentazione è danneggiato deve essere sostituito da uno speciale cavo di alimentazione disponibile presso il costruttore o il suo centro di assistenza.

SIMBOLI

Classe II	Prima della ricarica, leggere le istruzioni.
Per il solo uso in interni.	Fusibile

RICICLAGGIO

I prodotti elettronici inutilizzabili e i relativi accessori comprendono una grande quantità di materie plastiche e materie prime riciclabili.

Batteries Li-ion

UTILIZZO

Prima dell'utilizzo, ricaricare la batteria.
Non ricaricare la batteria già carica.
Ricaricare la batteria in caso di calo di potenza.
La temperatura di carica consentita è compresa fra 6 °C e 40 °C.
Se il caricabatteria indica che la batteria è difettosa procedere come descritto di seguito:
1. Inserire il gruppo batteria nel caricabatteria.
   - Se il LED di stato ROSSO lampeggia, rimuovere il gruppo batteria dal caricabatteria per 1 minuto.
2. Reinserire il gruppo batteria nel caricabatteria.
   - Se la spia di stato non segnala anomalie, il gruppo batteria è funzionante.
   - Se il LED di stato ROSSO continua a lampeggiare, rimuovere il gruppo batteria e scollegare il caricabatteria dall'alimentazione.
3. Attendere 1 minuto e reinserire il gruppo batteria nel caricabatteria.
   - Se la spia di stato non segnala anomalie, il gruppo batteria è funzionante.
   - Se il LED di stato ROSSO continua a lampeggiare, significa che il gruppo batteria è difettoso ed è necessario sostituirlo.

GARANZIA

(I termini e le condizioni integrali della garanzia sono consultabili sul sito web di Greenworks.)
Greenworks offre una garanzia di 3 anni per il prodotto e di 2 anni per le batterie (uso domestico/privato) dalla data di acquisto. La garanzia copre i difetti di fabbricazione. I prodotti difettosi in garanzia possono essere riparati o sostituiti. L'uso del prodotto in modo improprio o diverso da come descritto nel manuale di istruzioni può invalidare la garanzia. La normale usura del prodotto e degli accessori non è coperta dalla garanzia. La garanzia del fabbricante non è influenzata da eventuali garanzie supplementari offerte dal rivenditore o dal fornitore.
Per inoltrare una richiesta di riparazione in garanzia, i prodotti difettosi devono essere riportati presso il punto vendita insieme alla prova di acquisto (ricevuta).

Traduction des instructions d'origine FR

INFORMATION DES SÉCURITÉS

- ATTENTION – Cet appareil n'est pas conçu pour être utilisé par des personnes dont les capacités physiques, sensorielles ou mentales sont réduites, ou des personnes dénuées d'expérience ou de connaissance, sauf si elles ont pu bénéficier, par l'intermédiaire d'une personne responsable de leur sécurité, d'une surveillance ou d'instructions préalables concernant l'utilisation de l'appareil. Les enfants doivent rester sous surveillance afin de garantir qu'ils ne jouent pas avec l'appareil.
- N'essayez en aucun cas d'utiliser ce chargeur pour recharger des piles non rechargeables.
- CONSERVEZ CES INSTRUCTIONS.
- DANGER : AFIN DE RÉDUIRE LES RISQUES D'INCENDIE OU DE CHOC ÉLECTRIQUE, SUIVEZ SCRUPULEUSEMENT CES INSTRUCTIONS.
- Ne couvrez pas les fentes de ventilation situées sur le dessus du chargeur. Ne posez pas le chargeur sur une surface molle, par exemple une couverture ou un oreiller. Gardez les fentes de ventilation du chargeur bien dégagées.
- Vérifiez la tension secteur existant dans chaque pays avant d'utiliser le chargeur.
- Si la forme de la fiche ne correspond pas à la prise de courant, utilisez un adaptateur secteur de la configuration qui convient pour la prise de courant.
- N'INTRODUISEZ PAS de matériaux conducteurs dans le chargeur.
- AUCUN LIQUIDE ne doit pénétrer dans le chargeur.
- N'ESSAYEZ PAS d'utiliser le chargeur à d'autres fins que celles présentées dans le présent mode d'emploi.
- Débranchez le chargeur et enlevez la batterie avant le nettoyage.
- N'essayez pas de raccorder deux chargeurs l'un à l'autre.
- N'utilisez pas ce chargeur dans des situations où la polarité de sortie ne correspond pas à la polarité

de charge.
- Usage en intérieur seulement.
- Ne mettez pas la batterie au soleil ou dans un environnement chaud. Gardez-la à température ambiante normale.
- Ne laissez pas de petits objets métalliques ou des matières comme de la laine d'acier, du papier d'aluminium ou d'autres particules étrangères pénétrer à l'intérieur du chargeur.
- CONSERVEZ CES INSTRUCTIONS - Ce mode d'emploi contient des consignes de sécurité et d'utilisation importantes pour les modèles de chargeur de batterie énumérés dans la fiche technique.
- Avant d'utiliser le chargeur, lisez le mode d'emploi dans sa totalité et prenez connaissance des symboles de mise en garde figurant sur le chargeur, la batterie et l'appareil utilisant la batterie.
- ATTENTION - Afin de réduire les risques de blessures, utilisez exclusivement des batteries de rechange approuvées par Greenworks. L'utilisation d'un autre type de batterie peut être à l'origine de dommages corporels et matériels.
- Si le câble d'alimentation est endommagé, il doit être remplacé par une pièce ou un câble spécial disponible auprès du fabricant ou de son service après-vente.

SYMBOLE

Classe II	Lisez les instructions avant la charge
Pour une utilisation à l'intérieur uniquement	Fusible

RECYCLAGE

Les blocs batteries usagés contiennent des quantités importantes de matières premières et de matières plastiques de grande qualité pouvant également être recyclées.

Batteries Li-ion

FONCTIONNEMENT

Charger le bloc batterie avant utilisation.
Ne pas recharger un bloc batterie entièrement chargé.
En cas de baisse de puissance, recharger le bloc batterie.
La température de charge admissiblese situe entre 6 °C et 40 °C.
Note de défectuosité incorrecte:
1. Placez le pack-batterie dans le chargeur.
   - Si la LED ROUGE clignote, retirez la batterie du chargeur pendant 1 minute.
2. Placez à nouveau le pack-batterie dans le chargeur.
   - Si la LED de statut semble correcte, le packbatterie est en bon état.
   - Si la LED ROUGE continue de clignoter, retirez la batterie et débranchez le chargeur.
3. Attendez 1 minute et remettez le pack-batterie dans le chargeur.
   - Si la LED de statut semble correcte, le packbatterie est en bon état.
   - Si la LED ROUGE continue de clignoter, la batterie est défectueuse et il est nécessaire de remplacer la batterie.

GARANTIE

(Les conditions générales complètes de la garantie se trouvent sur la page Web de Greenworks)
La garantie Greenworks est de 3 ans sur le produit et de 2 ans sur les batteries (usage de consommateur / privé) à compter de la date d'achat. Cette garantie couvre les défauts de fabrication. Un produit défaillant sous garantie peut être réparé ou remplacé. La garantie d'une unité qui a fait l'objet d'abus ou d'un usage différent de celui décrit dans le manuel du propriétaire peut être refusée. L'usure normale et les pièces d'usure ne sont pas couvertes par la garantie. La garantie du fabricant d'origine n'est pas affectée par toute garantie additionnelle offerte par un distributeur ou un revendeur.
Un produit défaillant doit être retourné au point d'achat, accompagné de sa preuve d'achat (reçu), afin de prétendre à la garantie.

Traduzido a partir das instruções originais PT

INFORMAÇÃO DE SEGURANÇA

- CUIDADO – Este aparelho não foi criado para ser utilizado por pessoas com capacidades físicas, sensoriais ou mentais reduzidas, ou falta de experiência ou conhecimentos, exceto se forem supervisionadas ou se lhes forem dadas instruções em relação à unidade, por uma pessoa responsável pela sua segurança. As crianças têm de ser supervisionadas para se certificar de que não brincam com o aparelho.
- Não tente recarregar baterias não recarregáveis com o carregador.
- GUARDE ESTAS INSTRUÇÕES.
- PERIGO: PARA REDUZIR O RISCO DE FOGO OU CHOQUE ELÉTRICO, SIGA CUIDADOSAMENTE ESTAS INSTRUÇÕES.
- Não cubra as ranhuras de ventilação no topo do carregador. Não coloque o carregador numa superfície suave, como cobertor ou almofada. Mantenha as ranhuras de ventilação do carregador limpas.
- Confirme a voltagem disponível em cada país antes de usar o carregador.
- Se a forma da ficha não se adequar à tomada, use um adaptador com a configuração adequada para a tomada.
- NÃO fure o carregador com materiais condutores.
- NÃO permita que entrem líquidos no carregador.
- NÃO tente usar o carregador com outros intuitos para além dos apresentados neste manual.
- Desligue o carregador e retire a bateria antes de proceder à limpeza.
- Não tente ligar dois carregadores um ao outro.
- Não use o carregador em casos em que a polaridade de saída não corresponda à

polaridade de carga.
- Apenas para uso no interior.
- Não coloque a bateria ao sol ou num ambiente quente. Mantenha uma temperatura ambiente normal.
- Não permita que pequenos artigos de metal ou material como lã de aço, folha de alumínio ou outras partículas estranhas entrem na cavidade do carregador.
- GUARDE ESTAS INSTRUÇÕES - Este manual contém instruções de funcionamento e de segurança para os modelos de carregadores de baterias listados na filha das características técnicas.
- Antes de usar o carregador da bateria, leia todas as instruções e avisos no carregador, bateria e produto que vai usar a bateria.
- CUIDADO - Para reduzir o risco de ferimentos, use apenas baterias de substituição aprovadas pela Greenworks. Outros tipos de baterias podem rebentar, provocando ferimentos ou danos.
- Se o fio da alimentação estiver danificado, deve ser substituído por um fio especial disponível a partir do fabricante ou do seu agente de reparação.

SÍMBOLO

Classe II	Lisez les instructions avant la charge
Pour une utilisation à l'intérieur uniquement	Fusible

RECICLE

Acumuladores sem possibilidade de reparação contém uma apreciável quantidade de matériaprimae plásticos que também podem ser incluídos em um processo de reciclagem.

Batteries Li-ion

FUNCIONAMENTO

Antes da utilização, deve carregar os acumuladores.
Não recarregar acumuladores já carregados.
Recarregar o acumulador quando notar um perda de rendimento.
A temperatura de carregamento admissível é de 6 °C a 40 °C.
Nota de defeito incorreto :
1. Insira a bateria no carregador.
   - Se o LED vermelho do estado piscar, retire a bateria do carregador durante 1 minuto.
2. Volte a inserir a bateria no carregador.
   - Se o LED do estado estiver correto, a bateria está boa.
   - Se o LED vermelho do estado permanecer a piscar, retire a bateria e desligue o carregador.
3. Espere 1 minuto e volte a colocar a bateria no carregador.
   - Se o LED do estado estiver correto, a bateria está boa.
   - Se o LED vermelho do estado permanecer a piscar, a bateria tem um defeito e tem de a substituir.

GARANTIA

(Os termos e condições da garantia pode ser encontrados na página web da Greenworks)
A garantia da Greenworks é de 3 anos sobre o produto, e 2 anos sobre as baterias (consumidor/uso privado) a partir da data da compra. Esta garantia abrange defeitos de fabrico. Um produto danificado ao abrigo da garantia pode ser reparado ou substituído. Uma unidade que tenha sido mal utilizada ou usada de outro modo para além do descrito no manual de utilização pode ser rejeitada para garantia. O desgaste normal e peças gastas não é considerado para a garantia. A garantia original do fabricante não é afetada por qualquer garantia adicional oferecida por um revendedor.
Um produto danificado tem de ser devolvido no local onde o comprou, de modo a pedir a ativação da garantia, juntamente com a prova de compra (recibo).

Vertaling van de originele gebruiksaanwijzing NL

VEILIGHEIDSINFORMATIE

- VOORZICHTIG – Dit apparaat is niet bedoeld voor personen met beperkte fysische, visuele of mentale mogelijkheden, of die een gebrek hebben aan ervaring en kennis, tenzij ze supervisie of instructies hebben gekregen omtrent het gebruik van het apparaat door een persoon die verantwoordelijk is voor hun veiligheid. Houd toezicht op kinderen zodat ze niet met het apparaat spelen
- Laad geen wegwerpbatterijen met de oplader op.
- BEWAAR DEZE GEBRUIKSAANWIJZING.
- GEVAAR: OM HET RISICO OP BRAND OF EEN ELEKTRISCHE SCHOK TE BEPERKEN, LEEF DEZE INSTRUCTIES STRIKT NA.
- Dek de ventilatiegleuven aan de bovenkant van de oplader niet af. Plaats de oplader niet op een zacht oppervlak, zoals een deken, kussen. Houd de ventilatiegleuven van de lader vrij.
- Controleer de beschikbare spanning op elke locatie voordat u de oplader gebruikt.
- Als de vorm van de stekker niet in het stopcontact past, gebruik dan een adapterstekker met de juiste configuratie voor het stopcontact.
- Test de oplader NOOIT met een geleidend materiaal.
- Zorg dat er GEEN vloeistof in de oplader terechtkomt.
- Gebruik de oplader NIET voor andere doeleinden dan deze die in de gebruiksaanwijzing zijn vermeld.
- Ontkoppel de oplader en verwijder de accu alvorens te reinigen. Probeer niet om twee opladers tegelijk aan te sluiten.
- Gebruik de oplader niet wanneer de polariteit van de uitgang niet overeenstemt met de

polariteit van de belasting.
- Alleen voor gebruik binnenshuis
- Plaats de accu niet in de zon of in een warme omgeving. Bewaar het bij normale kamertemperatuur.
- Zorg dat er geen kleine metaaldeeltjes of ander materiaal zoals staalwol, aluminium of andere vreemde deeltjes in de opening van de oplader binnendringen.
- BEWAAR DEZE GEBRUIKSAANWIJZING – Deze handleiding bevat belangrijke veiligheids- en gebruiksinstructies voor acculadermodellen die in het technisch gegevensblad zijn vermeld.
- Voordat de acculader wordt gebruikt, lees alle instructies en waarschuwingen op de acculader, accu en het product dat de accu gebruikt.
- VOORZICHTIG – Om het risico op letsel te beperken, vervang de accu alleen door een accu die door Greenworks is goedgekeurd. Andere accutypes kunnen barsten en persoonlijk letsel of schade veroorzaken.
- Als het snoer beschadigd is, moet het worden vervangen door een speciaal snoer dat bij de fabrikant of zijn servicemedewerker beschikbaar is.

SYMBOOL

Classe II	Antes do carregamento, leia as instruções
Apenas para uso no interior	Fusível

RECYCLING

Afgedankte accupacks bevatten grote hoeveelheden waardevolle grond- en kunststoffen die eveneens gerecycled kunnen worden.

Batteries Li-ion

GEBRUIK

Het accupack voor gebruik opladen.
Volledig geladen accupacks niet opnieuw laden!
Laad het accupack bij vermogensverlies weer op.
De toelaatbare oplaadtemperatuur ligt tussen 6 °C en 40 °C.
Foutief defect opmerking:
1. Plaats het accupack in de oplader.
   - Als de status-led rood knippert moet u het accupack gedurende 1 minuut uit de lader halen.
2. Plaats het accupack weer terug in de oplader.
   - Als de status-led's correct weergeven, is het accupack goed.
   - Als de status-led nog steeds rood knippert moet u het accupack eruit halen en de lader van de stroom halen.
3. Wacht 1 minuut en plaats het accupack opnieuw in de oplader.
   - Als de status-led's correct weergeven, is het accupack goed.
   - Als de status-led nog steeds rood knippert, is het accupack defect en moet u het accupack vervangen.

GARANTIE

(De volledige garantiebepalingen zijn terug te vinden op de website van Greenworks)
De garantie van Greenworks bedraagt 3 jaar op het product, 2 jaar op de accu's (consumenten/ privégebruik) vanaf de datum van aankoop. Deze garantie dekt productiefouten. Een defect product dat nog garantie heeft kan of worden gerepareerd, of worden vervangen. Een defect aan een apparaat dat verkeerd is gebruikt op een manier die niet wordt beschreven in de gebruiksaanwijzing valt niet onder de garantie. Normale slijtage en aan slijtage onderhevige onderdelen vallen niet onder de garantie. De originele garantie van de fabrikant wordt niet aangetast door aanvullende garantie van de dealer of verkoper.
Een defect product moet worden geretourneerd naar het verkooppunt om aanspraak te maken op de garantie, samen met een bewijs van aankoop (rekening/ kassabon)

Перевод оригинальных инструкций RU

ИНФОРМАЦИЯ ПО ТЕХНИКЕ БЕЗОПАСНОСТИ

- ВНИМАНИЕ. Устройство не предназначено для использования лицами (в том числе детьми) с пониженными физическими, сенсорными или умственными способностями или имеющими недостаточный опыт или знания, если только они не находятся под присмотром или были проинструктированы по поводу использования устройства лицом, ответственным за их безопасность. Следите за тем, чтобы дети не играли с этим устройством.
- Не пытайтесь заряжать неперезаряжаемые батарейки с помощью зарядного устройства.
- СОХРАНИТЕ НАСТОЯЩУЮ ИНСТРУКЦИЮ.
- ОПАСНО! ТЩАТЕЛЬНО СОБЛЮДАЙТЕ ДАННЫЕ ИНСТРУКЦИИ, ЧТОБЫ УМЕНЬШИТЬ РИСК ВОЗГОРАНИЯ ИЛИ ПОРАЖЕНИЯ ЭЛЕКТРИЧЕСКИМ ТОКОМ.
- Не закрывайте вентиляционные отверстия в верхней части зарядного устройства. Не устанавливайте зарядное устройство на мягкой поверхности, например одеяле или подушке. Вентиляционные отверстия должны быть чистыми.
- Перед использованием зарядного устройства проверьте напряжение питания в сети (оно может отличаться в зависимости от страны).
- Если форма вилки не соответствует форме розетки электросети, используйте соответствующий адаптер.
- НЕ касайтесь зарядного устройства токопроводящими предметами.
- НЕ допускайте попадания жидкости внутрь

зарядного устройства.
- НЕ используйте зарядное устройство в целях, отличающихся от указанных в данном руководстве.
- Перед очисткой отключите зарядное устройство от источника питания и извлеките аккумулятор.
- Не пытайтесь соединить два зарядных устройств.
- Не используйте зарядное устройство, если выходная полярность не соответствует полярности нагрузки.
- Используйте только внутри помещений.
- Не храните аккумулятор на солнце или в условиях высокой температуры. Храните при нормальной комнатной температуре.
- Не допускайте попадания в полость зарядного устройства мелких металлических предметов или таких материалов, как стальная стружка, алюминиевая фольга и т. п.
- СОХРАНИТЕ НАСТОЯЩУЮ ИНСТРУКЦИЮ. Данное руководство содержит важную информацию по технике безопасности и инструкции по использованию зарядного устройства. Модели указаны в технических характеристиках.
- Перед использованием зарядного устройства прочитайте все инструкции и предупреждающие надписи на зарядном устройстве, аккумуляторе и устройстве, в котором будет использоваться аккумулятор.
- ВНИМАНИЕ. Для снижения риска получения травм используйте только аккумуляторы, одобренные Greenworks. Аккумуляторы других типов могут взорваться и причинить вред здоровью людей и имуществу.

- Если кабель питания поврежден, обратитесь для его замены к производителю или сервисному агенту.

ЗНАЧОК

Безопаснос ть класс II	Перед использованием ознакомьтесь с инструкцией
Для исполь-зования внутри дома	Предохра-нитель

ВТОРСЫРЬЕ

Отслужившие свой срок аккумуляторные блоки содержат большое количество ценных сырьевых и полимерных материалов, которые также могут быть направлены на повторную переработку.

Batteries Li-ion

ЭКСПЛУАТАЦИЯ

Перед использованием зарядите аккумуляторный блок. Не ставьте на зарядку полностью заряженный аккумуляторный блок! При снижении мощности зарядите аккумуляторный блок. Оптимальная температура хранения в интервале 6-40°C. **В случае некорректной работы:**
1. Вставьте аккумулятор в Зарядное Устройство
   - Если индикатор состояния мигает КРАСНЫМ, извлеките аккумулятор из зарядного устройства на 1 минуту.

2. Повторно вставьте батарею в зарядное устройство.
   - Если LED индикатор не мерцает – АКБ исправна.
   - Если индикатор состояния продолжает мигать КРАСНЫМ, извлеките аккумулятор и отключите зарядное устройство от электросети.
3. Подключите ЗУ к сети питания и через 1 минуту вставьте в него АКБ.
   - Если LED индикатор не мерцает -АКБ исправна.
   - Если индикатор состояния продолжает мигать КРАСНЫМ, аккумулятор неисправен и его необходимо заменить.

ГАРАНТИЯ

(Полный текст гарантийных обязательств приведен на веб-сайте компании Greenworks) Гарантийный срок составляет 3 года для всех устройств и 2 года для АКБ для использования в личных(не коммерческих Целях . Гарантийный срок исчисляется с даты покупки. Гарантия покрывает дефекты связанные С качеством материалов и сборки Продукции, вышедшая из строя в течении га- рантийного срока , подлежит ремонту или замене. Гарантия не покрывает случаи использования не по назначению а так же нарушения правил эксплуатации устройства Гарантия не распространяется на случаи естественного износа , а так же не покрывает дополнительных обязательств Продавца Гарантийный ремонт продукции проводится в авторизованном Сервисном , центре на основании товарного чека или правильно оформленного гарантийного талона).

Alkuperäisten ohjeiden käännös FI

TURVALLISUUSTIEDOT

- HUOMIO – Tätä laitetta ei ole tarkoitettu sellaisten henkilöiden käyttöön (lapset mukaan lukien), joiden fyysiset, aistinvaraiset tai henkiset kyvyt ovat heikentyneet, tai joilta puuttuu kokemusta ja tietoa laitteen käytöstä, jollei heidän turvallisuudestaan vastaava henkilö ole heitä valvomassa tai ohjaamassa. Lapsia tulee valvoa, jotta he eivät leiki laitteella.
- Älä yritä ladata akkuja, joita ei ole tarkoitettu ladattaviksi laturilla.
- SÄILYTÄ NÄMÄ OHJEET.
- VAARA: NOUDATA OHJEITA HUOLELLISESTI TULIPALOJEN JA SÄHKÖISKUN VÄLTTÄMISEKSI.
- Älä peitä laturin päällä olevia tuuletusaukkoja. Älä aseta laturia pehmeälle pinnalle, kuten huovan, tyynyn päälle. Pidä laturin tuuletusaukot vapaina.
- Varmista kunkin maan jännite ennen kuin käytät laturia.
- Jos pistoke ei muodoltaan sovi pistorasiaan, käytä pistorasiaan sopivaa liitäntäpistokesovitinta.
- ÄLÄ kosketa laturia johtavilla materiaaleilla.
- ÄLÄ päästä nestettä laturin sisälle.
- ÄLÄ käytä laturia mihinkään muuhun tarkoitukseen kuin tässä käyttöoppaassa kuvattuun.
- Irrota laturi pistorasiasta ja poista akku ennen puhdistamista.
- Älä yritä yhdistää kahta laturia yhteen.
- Älä käytä laturia sellaisissa olosuhteissa,

joissa ulostulon napaisuus ei vastaa kuormausnapaisuutta.
- Vain sisäkäyttöön
- Älä aseta akkua auringonpaisteeseen tai lämpimään paikkaan. Säilytä normaalissa huonelämpötilassa.
- Älä päästä pieniä metalliesineitä tai materiaaleja, kuten teräsvillaa, alumiinifoliota tai muita vieraita esineitä laturin syvennykseen.
- SÄILYTÄ NÄMÄ OHJEET – Tämä opas sisältää tärkeitä akkulaturia koskevia turvallisuus- ja käyttöohjeita. Mallit on lueteltu teknisissä tiedoissa.
- Lue kaikki akkulaturin, akun ja akkua käyttävät tuotteen ohjeet ja varoitusmerkinnät ennen akkulaturin käyttämistä.
- HUOMIO – Loukkaantumisvaaran välttämiseksi käytä vain Greenworksin hyväksymiä vaihtoakkuja. Muun tyyppiset akut voivat haljeta ja aiheuttaa henkilövahingon tai omaisuusvahingon.
- Jos johtosarja on vaurioitunut,se tulee vaihtaa erityisjohtosarjaan, jonka saa valmistajalta tai sen huoltoedustajalta.

SYMBOLI

Luokka II	Lue ohjeet ennen lataamista
Vain sisäkäyttöön	Sulake

KIERRÄTETTÄVÄ

Käytöstä poistetut akut sisältävät paljon arvokkaita raaka-aineita ja muoveja, jotka niinikään voidaan kierrättää.

Batteries Li-ion

KÄYTTÖ

Lataa akku ennen käyttöä.
Älä lataa täyteenladattua akkua uudelleen.
Lataa akku uudelleen sen tehon laskiessa.
Sallittu latauslämpötila on 6...40 °C.
Virheellinen vikailmoitus:
1. Aseta akku laturiin.
   - Jos tilan LED-valo vilkkuu punaisena, irrota akku laturista 1 minuutin ajaksi.
2. Aseta akku takaisin laturiin.
   - Jos tilan LED näyttää oikein, akku on kunnossa.
   - Jos tilan LED-valo vilkkuu edelleen punaisena, irrota akku ja irrota laturi sähkövirrasta.
3. Odota 1 minuutin ajan ja aseta akku takaisin laturiin.
   - os tilan LED näyttää oikein, akku on kunnossa.
   - Jos tilan LED-valo vilkkuu edelleen punaisena, akku on viallinen ja se täytyy vaihtaa uuteen.

TAKUU

(Täydelliset takuuehdot löydät Greenworksverkkosivustolta)
Greenworks-takuu tälle tuotteelle on 3 vuotta ja paristoille 2 vuotta (kuluttaja-/yksityiskäytössä) ostopäivästä alkaen. Takuu kattaa valmistusvirheet. Takuun aikana viallinen tuote voidaan joko korvata tai vaihtaa. Laitteen, jota on käytetty väärin tai jota käytetään muulla tavoin kuin käyttöoppaassa kuvatulla tavalla, takuu voidaan mitätöidä. Takuu ei korvaa normaalia kulumista tai kuluvia osia. Jälleenmyyjän tarjoama lisätakuu ei vaikuta alkuperäisen valmistajan takuuseen.
Takuukorvaus vaatii viallisen tuotteen palauttamisen ostopaikkaan yhdessä ostotodistuksen (kuitti) kanssa

Översättning av originalinstruktionerna SV

SÄKERHETSINFORMATION

- VARNING – Denna apparat är inte avsedd att användas av personer med reducerad fysisk, sensorisk eller mental kapacitet eller som saknar erfarenhet och kunskap, såvida de inte övervakas eller får instruktioner beträffande användningen av en person som ansvarar för deras säkerhet. Barn ska övervakas för att säkerställa at de inte leker med maskinen.
- Försök inte ladda batterier som inte är laddningsbara.
- SPARA DESSA INSTRUKTIONER.
- FARA: MINSKA RISKEN FÖR BRAND ELLER ELEKTRISK STÖT GENOM ATT ÅTLYDA DESSA INSTRUKTIONER NOGA.
- Täck inte över ventilationsöppningarna ovanpå batteriladdaren. Placera inte batteriladdaren på mjuka underlag som t.ex. en filt eller kudde. Se till att ventilationshålen på laddaren inte blockeras.
- Kontrollera spänningen innan laddaren används.
- Om formen på kontakten inte stämmer med eluttaget, använd en adapter med korrekt konfiguration för eluttaget.
- Tryck INTE in ledande material i laddaren.
- Låt INTE in någon vätska komma in i laddaren.
- Använd INTE laddaren för något annat ändamål än de som återges i denna bruksanvisning.
- Koppla ifrån laddaren och ta bort batteripaketet innan rengöring.
- Försök aldrig att koppla samman två laddare.
- Använd inte laddaren om utpolariteten inte

stämmer med laddningspolariteten.
- Endast för inomhusbruk.or
- Placera inte batteripaketet i solen eller på en varm plats. Förvara den i normal rumstemperatur.
- Låt inte små föremål eller material som stål, aluminiumfolie eller andra främmande föremål komma in i laddarens håligheter.
- SPARA DESSA INSTRUKTIONER – Denna bruksanvisning innehåller viktiga säkerhetsanvisningar och användningsinstruktioner för batteriladdarmodeller som listas i det tekniska databladet.
- Innan batteriladdaren används, läs alla instruktioner och varningsmärkningar på batteriladdaren, batteriet och produkter som använder batteriet.
- VARNING – För att minska risken för skador, använd endast Greenworks godkända utbytesbatterier. Andra batterityper kan spricka och orsaka skada på person eller egendom.
- Om sladden är skadad måste den bytas till ett specialsladdset som finns tillgängliga hos tillverkaren eller dess serviceombud.

SYMBOL

Klass II	Läs anvisningarna innan du laddar
Använd endast inomhus	Säkring

ÅTERVINNING

Uttjänta batterier innehåller många värdefulla råämnen och plaster som går att återvinna.

Batteries Li-ion

ANVÄNDNING

Ladda batteriet före användning.
Ladda inte fulladdade batterier.
Ladda batteriet så snart effekten börjar avta.
Tillåten förvaringstemperatur ligger mellan 6 och 40°C.
Felaktigt felmeddelande :
1. Sätt tillbaka batteriet i laddaren.
   - Om status-LED RÖD blinkar, ta bort batteripaketet från laddaren under en minut.
2. Sätt tillbaka batteriet i laddaren igen.
   - Om status-LED-lampan visar okej är batteriet okej.
   - Om status-LED RÖD fortsätter att blinka, ta bort batteripaketet och koppla ifrån laddaren.
3. Vänta i 1 minut och sätt i batteriet i laddaren igen.
   - Om status-LED-lampan visar okej är batteriet okej.
   - Om status-LED fortsätter att blinka är batteripaketet defekt och det är nödvändigt att byta batteripaketet.

GARANTI

(Garantivillkoren i sin helhet finns att läsa på Greenworks webbplats)
Greenworks ger 3 års garanti på produkten och 2 år på batterier (konsument/privat bruk) från köpedatum. Denna garanti gäller tillverkningsfel. En felaktig produkt under garanti kan antingen repareras eller bytas. Garantianspråk för en enhet som har använts på fel sätt eller på ett sätt som inte beskrivs i bruksanvisningen kan avvisas. Normalt slitage, och slitna delar täcks inte av garantin. Den ursprungliga tillverkarens garanti påverkas inte av någon annan garanti som erbjuds av återförsäljaren.
En felaktig produkt måste skickas tillbaka till försäljningsstället för att göra anspråk på garantin, tillsammans med öpebeviset (kvitto).

Produsentens instruksjoner NO

SIKKERHETSINFORMASJON

- FORSIKTIG - Dette apparatet er ikke ment for bruk av personer med nedsatt fysisk, sensorisk eller mental evne, eller mangel på erfaring og kunnskap, med mindre de har fått tilsyn eller instruksjoner om bruk av apparatet av en person som er ansvarlig for deres sikkerhet. Barn bør overvåkes for å sikre at de ikke leker med apparatet.
- Ikke prøv å lade opp ikke-oppladbare batterier med laderen.
- LAGRE DISSE INSTRUKSJONENE.
- FARE: FOR Å REDUSERE RISIKO FOR BRANN ELLER ELEKTRISK STØT VENNLIGST FØLG INSTRUKSJONENE NEDENFOR.
- Ikke dekk til ventilasjonsåpningene på toppen av laderen. Ikke sett laderen på et mykt underlag, dvs. teppe, pute. Hold ventilasjonsåpningene på laderen frie.
- Bekreft spenningen som er tilgjengelig i hvert land før du bruker laderen.
- Hvis støpselets form ikke passer til stikkontakten, må du bruke en adapter for tilkoblingsplugg med riktig konfigurasjon for stikkontakten.
- IKKE sonde laderen med ledende materialer.
- IKKE la væske komme inn i laderen.
- IKKE prøv å bruke laderen til andre formål enn det som er presentert i denne håndboken.
- Koble fra laderen og ta ut batteripakken før rengjøring.
- Ikke prøv å koble to ladere sammen.
- Ikke bruk laderen under omstendigheter

hvor utgangspolariteten ikke samsvarer med lastpolariteten.
- Kun for innendørs bruk.
- Ikke plasser batteripakken i solen eller i varme omgivelser. Oppbevares ved normal romtemperatur.
- Ikke la små metallgjenstander eller materiale som stålull, aluminiumsfolie eller andre fremmedlegemer komme inn i laderens hulrom.
- LAGRE INSTRUKSJONENE - Denne håndboken inneholder viktige sikkerhets- og driftsinstruksjoner for batteriladermodeller oppført i det tekniske databladet.
- Før du bruker batteriladeren, må du lese alle instruksjonene og advarselsmarkeringene på batteriladeren, batteriet og produktet som bruker batteriene.
- FORSIKTIG - Bruk kun batterier som er godkjent av Greenworks, for å redusere risikoen for personskade. Andre typer batterier kan sprekke og forårsake personskade og skade.
- Hvis ledningssettet er skadet, må det byttes ut med et spesielt ledningssett som er tilgjengelig fra produsenten eller dets serviceagent.

SYMBOL

Klasse II	Les instruksene nøye før lading
Bare for innendørs bruk	Sikring

GJENVINN

Batteripakker som ikke lenger kan brukes, inneholder store mengder rå- og kunststoffer som også kan kjøres gjennom en gjenvinningsprosess.

Batteries Li-ion

BETJENING

Lad opp batteripakken før bruk.
Ikke lad en fulladet batteripakke!
Hvis ytelsen minsker, må du lade batteripakken.
Den ideelle lagertemperaturen er mellom 6 °C og 40 °C.
Merknad for feil defekt:
1. Sett batteripakken inn i laderen.
   - Hvis den RØDE statuslampen blinker, må du fjerne batteripakken fra laderen i 1 minutt.
2. Sett batteripakken inn i laderen igjen.
   - Hvis status-LED indikerer «riktig», er batteripakken i orden.
   - Hvis den RØDE statuslampen fortsetter å blinke, må du fjerne batteripakken og koble fra laderen.
3. Vent i ett minutt og sett batteripakken inn i laderen igjen.
   - Hvis status-LED indikerer «riktig», er batteripakken i orden.
   - Hvis den RØDE statuslampen fortsetter å blinke, er batteripakken defekt, og det er nødvendig å bytte batteripakke.

GARANTI

(Du finner alle garantivilkår og -betingelser på nettsiden til Greenworks)
Greenworks-garantien er 3 år for produktet og 2 år for batterier (forbrukerbruk / privat bruk) fra kjøpsdatoen. Denne garantien dekker produksjonsfeil. Et defekt produkt under garanti kan enten repareres eller erstattes. Garantier kan ugyldiggjøres for enheter som har blitt misbrukt eller brukt på andre måter enn det som beskrevet i brukerhåndboken. Normal slitasje og slitte deler dekkes ikke av garantien. Den originale produsentgarantien påvirkes ikke av tilleggsgaranti fra en forhandler eller forhandler.
Et defekt produkt må returneres til kjøpsstedet for å kreve garanti, sammen med kjøpsbevis (kvittering).

Oversættelse af de originale vejledninger DA

SIKKERHEDSOPLYSNINGER

- FORSIGTIG – Dette apparat er ikke beregnet til brug af personer med nedsatte fysiske, følelsesmæssige eller mentale evner, eller manglende erfaring og viden, medmindre de er under tilsyn eller er blevet vist, hvordan apparatet bruges af en person, der er ansvarlig for deres sikkerhed. Børn bør overvåges, for at sikre, at de ikke leger med apparatet.
- Batterier, der ikke er beregnet til genopladning, må ikke genoplades med opladeren.
- GEM DISSE VEJLEDNINGER.
- FARE: FØLG DISSE ANVISNINGER OMYGGELIGT FOR AT MINDSKE RISIKOEN FOR BRAND ELLER ELEKTRISK STØD.
- Ventilationsåbningerne øverst på opladeren må ikke tildækkes. Opladeren må ikke sættes på en blød overflade, såsom et tæppe eller en pude. Hold ventilationsåbningerne på opladeren fri for tilstopning.
- Kontrollér spændingen, der er til rådighed i det land, hvor du er, før du bruger opladeren.
- Hvis stikkets form ikke passer i stikdåsen, skal der bruges en adapter, der har den rigtige form til stikdåsen.
- Afprøv IKKE opladeren med ledende materialer.
- Lad IKKE væske trænge ind i opladeren.
- Brug IKKE opladeren til andre formål end dem, der fremgår af denne vejledning.
- Afbryd opladeren og tag batteripakken ud før rengøring.
- Forsøg ikke at forbinde to opladere med hinanden.

- Brug ikke opladeren i tilfælde, hvor udgangspolariteten ikke stemmer overens med indgangspolariteten.
- Kun til udendørs brug
- Placer ikke batteripakken i solen eller i et varmt miljø. Batteripakken skal opbevares i normal stuetemperatur.
- Lad ikke små metalgenstande eller materiale som ståluld, stanniol eller andre fremmedlegemer trænge ind i opladningsrummet.
- GEM DISSE VEJLEDNINGER - Denne vejledning indeholder vigtige sikkerheds- og betjeningsinstruktioner til batteriopladermodellerne, der står i det tekniske datablad.
- Før du bruger batteriopladeren, skal du læse alle instruktioner og advarselsmarkeringer på batterioplader, på batteriet og på produktet, der bruger batteriet.
- FORSIGTIG - Brug kun batterier fra Greenworks eller en godkendt Greenworks forhandler for, at reducere risikoen for kvæstelser. Andre slags batterier kan sprænge og forårsage personskader og skader.
- Hvis ledningssættet beskadiges, skal det udskiftes med et særligt ledningssæt, der fås hos producenten eller en forhandler af producenten.

SYMBOL

Klasse II	Læs anvisningerne før opladning
Kun til udendørs brug	Sikring

GENBRUG

Opbrugte batteripakker indeholder store mængder værdifulde råmaterialer og plastik, der skal genbruges.

Batteries Li-ion

BETJENING

Oplad batteripakken inden brug.
Oplad ikke en helt opladet batteripakke!
Hvis batteripakkens ydeevne reduceres, skal den genoplades.
Den ideelle opbevaringstemperatur er mellem 6°C og 40°C.
Bemærkning om defekt:
1. Sæt batteripakken i opladeren.
   - Hvis status LED-indikatoren blinker RØD, skal du tage batteripakken ud af opladeren i 1 minut.
2. Sæt batteripakken i opladeren igen.
   - Hvis statusindikatoren viser korrekt, er batteriet ok.
   - Hvis status LED-indikatoren fortsat blinker RØD, skal du tage batteriet ud og afbryde opladeren.
3. Vent i 1 minut, og sæt batteripakken i opladeren igen.
   - Hvis statusindikatoren viser korrekt, er batteriet ok.
   - Hvis status LED-indikatoren fortsat blinker RØD, er batteripakken beskadiget, og den skal skiftes.

GARANTI

(Alle garantibetingelserne kan findes på Greenworks webside)
Greenworks-garantien er 3 år på produktet og 2 år på batterier (forbruger/privat brug) fra købsdatoen. Denne garanti dækker produktionsfejl. Et defekt produkt under garantien kan enten repareres eller udskiftes. Garantien på en enhed, der er blevet misbrugt eller brugt på andre måder, end beskrevet i brugervejledningen, kan annulleres. Normalt slid og sliddele betragtes ikke som grund til, at modtage garanti. Den originale producentgaranti påvirkes ikke af yderligere garantier fra en forhandler eller detailhandler.
Et defekt produkt skal returneres til købsstedet sammen med købsbevis (kvittering) for, at modtage garantien.

Tłumaczenie oryginalnej instrukcji PL

INFORMACJE DOTYCZĄCE BEZPIECZEŃSTWA

- Urządzenia nie powinny używać osoby o ograniczeniach fizycznych, czuciowych lub psychicznych, ani osoby bez odpowiedniego doświadczenia lub wiedzy, chyba że opiekun odpowiedzialny za ich bezpieczeństwo nadzoruje wykonywane przez nie czynności lub poinstruował je wcześniej odnośnie obsługi urządzenia. Aby nie dopuścić do zabawy urządzeniem, dzieci powinny pozostawać pod opieką osób dorosłych.
- • Nie próbować ładować baterii akumulatorowych za pomocą ładowarki.
- INSTRUKCJE TE NALEŻY ZACHOWAĆ.
- NIEBEZPIECZEŃSTWO: ABY ZMNIEJSZYĆ RYZYKO POŻARU LUB PORAŻENIA PRĄDEM POSTĘPUJ ZGODNIE Z INSTRUKCJAMI.
- Nie przykrywać otworów wentylacyjnych na górze ładowarki. Nie stawiać ładowarki na miękkiej powierzchni, np. kocu, poduszce. Zachować otwory wentylacyjne w czystości.
- Przed użyciem ładowarki potwierdź jakie napięcie jest dostępne w danym kraju.
- Jeśli kształt wtyczki nie pasuje do gniazdka, użyj przejściówki do gniazdka.
- NIE badaj ładowarki za pomocą materiałów przewodzących prąd.
- NIE pozwalaj, by Łyny dostały się do wnętrza ładowarki.
- NIE próbuj używać ładowarki do innych celów, niż te które zostały opisane w instrukcjach.
- Odłączyć ładowarkę i wyjąć akumulator przed czyszczeniem.
- Nie próbuj podłączać dwóch ładowarek razem.
- Nie używaj ładowarki, gdy zewnętrzne oznaczenia biegunowości nie odpowiadają oznaczeniom biegunowości ładowania.

- Wyłącznie do użytku wewnątrz.
- Nie umieszczaj baterii na słońcu lub w ciepłym pomieszczeniu. Przechowuj w normalnej temperaturze pokojowej.
- Uważać, by małe metalowe elementy lub materiały takie jak wełna stalowa, folia aluminiowa lub inne obce cząsteczki nie dostały się do wewnątrz ładowarki.
- ZACHOWAJ TE INSTRUKCJE - Niniejszy podręcznik zawiera ważne instrukcje dotyczące bezpieczeństwa i obsługi dla modelów ładowarek opisanych w karcie charakterystyki technicznych.
- Przed użyciem ładowarki przeczytaj wszystkie instrukcje i oznaczenia ostrzegawcze na ładowarce i akumulatorze i produkcie używającym akumulatora.
- UWAGA – Aby ograniczyć ryzyko obrażeń, używać tylko zastępczych baterii akumulatorów zatwierdzonych przez Greenworks. Inne rodzaje baterii mogą wybuchnąć powodując obrażenia osób i uszkodzenia mienia.
- Jeżeli przewód jest uszkodzony, należy go wymienić na specjalny przewód lub zespół dostępny u producenta lub przedstawiciela jego serwisu.

SYMBOLS

Klasa II	Przeczytać instrukcje przed ładowaniem.
Tylko do użytku w pomieszczeniach	Bezpiecznik

RECYKLING

Zużyte akumulatory zawierają wiele cennych surowców i tworzyw sztucznych, które można poddać procesowi recyklingu.

Batteries Li-ion

DZIAŁANIE

Przed pierwszych użyciem należy naładować akumulator.
Całkowicie naładowanego akumulatora nie wolno ponownie ładować.
W przypadku spadku mocy należy ponownie naładować akumulator.
Dopuszczalna temperatura ładowania wynosi od 6°C do 40°C.
Niewłaściwa wzmianka o uszkodzeniu:
1. Włóż akumulator do ładowarki.
   - Jeśli status CZERWONA LED miga, wyjąć akumulator z ładowarki na 1 minutę.
2. Włóż ponownie akumulator do ładowarki.
   - Jeśli status LED wyświetla się prawidłowo, akumulator ładuje się poprawnie.
   - Jeśli status CZERWONA LED wciąż miga wyjąć akumulator i odłączyć ładowarkę z sieci.
3. Odczekaj minutę i ponownie wóżakumulator do łdowarki.
   - Jeśli status LED wyświetla się prawidłowo, akumulator ładuje się poprawnie.
   - Jeśli status CZERWONA LED przestaje migać, akumulator jest wadliwy i należy go wymienić.

GWARANCJA

(Pełne warunki gwarancji znaleźć można na stronie internetowej Greenworks)
Greenworks udziela gwarancji na 3 lata na produkt oraz na 2 lata na baterie (pod warunkiem użytkowania konsumenckiego/prywatnego). Gwarancja liczy się od daty zakupu. Niniejsza gwarancja obejmuje usterki i wady produkcyjne. Wadliwy produkt objęty gwarancją może zostać albo naprawiony, albo wymieniony. Roszczenie gwarancyjne dotyczące urządzenia, które było używane w sposób niezgodny z przeznaczeniem lub inny niż opisano w instrukcji może zostać odrzucone. Normalne zużycie i zużywanie się części nie są objęte gwarancją. Oryginalnej gwarancji producenta nie zmieniają jakiekolwiek dodatkowe gwarancje oferowane przez dystrybutora lub sprzedawcę.
Aby roszczenie gwarancyjne mogło zostać rozpatrzone, wadliwy produkt musi zostać zwrócony w punkcie sprzedaży wraz z dowodem sprzedaży (paragonem).

Preklad originálního návodu CS

BEZPEČNOSTNÍ INFORMACE

- POZOR – Přístroj není určen pro používání osobami (včetně dětí) s omezenými fyzickými, smyslovými nebo duševními schopnostmi nebo nedostatkem zkušeností a znalostí, pokud tyto osoby nejsou pod dohledem nebo nejsou řádně poučeny ohledně použití spotřebiče ze strany osoby zodpovědné za jejich bezpečnost. Děti musí být pod dozorem, aby bylo zajištěno, že si s přístrojem nebudou hrát.
- Nepokoušejte se nabíječkou dobíjet nenabíjecí baterie.
- TYTO POKYNY SI USCHOVEJTE.
- NEBEZPEČÍ: DODRŽUJTE TYTO POKYNY PRO SNÍŽENÍ RIZIKA POŽÁRU NEBO ÚRAZU ELEKTRICKÝM PROUDEM.
- Nezakrývejte ventilační otvory na horní straně nabíječky. Nepokládejte nabíječku na měkký povrch, tj. přikrývku nebo polštář. Udržujte větrací otvory nabíječky volné.
- Před použitím nabíječky si ověřte napětí, které je k dispozici v jednotlivých zemích.
- Pokud tvar konektoru neodpovídá síťové zásuvce, použijte zásuvkový adaptér správné konfigurace pro síťovou zásuvku.
- NEZKOUMEJTE nabíječku pomocí vodivých materiálů.
- NEDOVOLTE jakékoli tekutině vniknout do nabíječky.
- NEPOKOUŠEJTE se používat nabíječku pro jiné účely, než jaké jsou uvedeny v této příručce.
- Před čištěním odpojte nabíječku a vyjměte baterii.
- Nepokoušejte se propojit dvě nabíječky.

- Nepoužívejte nabíječku za okolností, kdy výstupní polarita neodpovídá polaritě zátěže.
- Pouze pro vnitřní použití.
- Neumisťujte akumulátor na slunce nebo do teplého prostředí. Udržujte při normální pokojové teplotě.
- Zabraňte vniknutí drobných kovových předmětů nebo materiálů, jako je ocelová vlna, hliníková fólie nebo jiné cizí částice do vnitřku nabíječky.
- ULOŽTE SI TYTO POKYNY - Tato příručka obsahuje důležité bezpečnostní a provozní pokyny pro modely nabíječek uvedené v technickém listu.
- Před použitím nabíječky si přečtěte všechny pokyny a výstražné značky na nabíječce, akumulátoru a výrobku používajícím akumulátor.
- UPOZORNĚNÍ - Abyste snížili riziko zranění, používejte pouze náhradní akumulátory schválené společností Greenworks. Jiné typy baterií mohou explodovat a způsobit zranění osob a poškození.
- Pokud je sada kabelů poškozená, musí být vyměněna za speciální sadu kabelů, která je k dispozici od výrobce nebo jeho servisního zástupce.

SYMBOL

Třída II	Před nabíjením si přečtěte pokyny
Pouze pro vnitřní použití	Pojistka

RECYKLACE

Opotřebované akumulátory obsahují velké množství hodnotných surovin a plastů, které lze recyklovat..

Batteries Li-ion

PROVOZ

Před použitím akumulátor plně nabijte.
Nenabíjejte plně nabitý akumulátor!
Pokud výkon klesá, nabijte akumulátor.
Ideální skladovací teplota je mezi 6 ° C a 40 ° C.
Poznámka k vadnému akumulátoru:
1. Vložte akumulátor do nabíječky.
   - Pokud stavová ČERVENÁ LED kontrolka bliká, vyjměte akumulátor z nabíječky na 1 minutu.
2. Akumulátor vložte zpátky do nabíječky.
   - Pokud stavová LED kontrolka ukazuje správný stav, pak je akumulátor dobrý.
   - Pokud stavová ČERVENÁ LED kontrolka zůstane blikat, vyjměte akumulátor a odpojte nabíječku.
3. Počkejte 1 minutu a znovu vložte akumulátor do nabíječky.
   - Pokud stavová LED kontrolka ukazuje správný stav, pak je akumulátor dobrý.
   - Pokud stavová ČERVENÁ LED kontrolka zůstane blikat, akumulátor je vadný a je třeba ho vyměnit.

ZÁRUKA

(Úplné záruční podmínky naleznete na webové stránce společnosti Greenworks)
Záruka Greenworks je 3 roky na výrobek a 2 roky na baterie (spotřební / soukromé použití) od data zakoupení. Tato záruka se vztahuje na výrobní závady. Vadný výrobek v záruce může být buď opraven, nebo vyměněn. Přístroj, který byl zneužitý nebo použitý jinými způsoby, než popsanými v uživatelské příručce, může být odmítnut pro uplatnění záruky. Na normální opotřebení a opotřebované součásti se záruka nevztahuje. Původní záruka výrobce není ovlivněna žádnou dodatečnou zárukou, kterou nabízí prodejce nebo obchodník.
Vadný výrobek spolu s dokladem o koupi (pokladniční stvrzenka) musí být vrácen na místo zakoupení pro uplatnění záručního nároku.

Preklad originálneho návodu SK

BEZPEČNOSTNÉ INFORMÁCIE

- UPOZORNENIE - Tento prístroj nie je určený na používanie osobami (vrátane detí) s obmedzenými fyzickými, zmyslovými alebo duševnými schopnosťami alebo nedostatkom skúseností a znalostí, ak tieto osoby nie sú pod dohľadom, alebo nie sú riadne poučené, čo sa týka použitia spotrebiča, zo strany osoby zodpovednej za ich bezpečnosť. Dozrite na to, aby sa deti so zariadením nehrali.
- Nepokúšajte sa s nabíjačkou nabíjať batérie, ktoré nie sú nabíjateľné.
- ODLOŽTE SI TIETO POKYNY.
- NEBEZPEČENSTVO: DODRŽUJTE TIETO POKYNY PRE ZNÍŽENIE RIZIKA POŽIARU ALEBO ÚRAZU ELEKTRICKÝM PRÚDOM.
- Nezakrývajte ventilačné otvory na hornej strane nabíjačky. Nekladťe nabíjačku na mäkký povrch, napríklad na prikrývku alebo vankúš. Udržujte voľné vetracie otvory nabíjačky.
- Pred použitím nabíjačky si overte napätie, ktoré je k dispozícii v jednotlivých krajinách.
- Ak tvar konektora nezodpovedá sieťovej zásuvke, použite zásuvkový adaptér so správnou konfiguráciou pre sieťovú zásuvku.
- NESKÚŠAJTE nabíjačku pomocou vodivých materiálov.
- NEDOVOĽTE akejkoľvek tekutine vniknúť do nabíjačky.
- NEPOKÚŠAJTE sa používať nabíjačku na iné účely, než sú uvedené v tejto príručke.
- Pred čistením odpojte nabíjačku a vyberte akumulátor.
- Nepokúšajte sa naraz pripojiť dve nabíjačky.
- Nepoužívajte nabíjačku za okolností, keď

Preklad originálneho návodu SK

výstupná polarita nezodpovedá polarite záťaže.
- Iba pre vnútorné použitie.
- Neumiestňujte akumulátor na slnko alebo do teplého prostredia. Udržujte pri normálnej izbovej teplote.
- Dbajte na to, aby sa do vnútra nabíjačky nedostali malé kovové predmety alebo materiály ako napríklad oceľová vlna, hliníková fólia alebo iné cudzie častice.
- ODLOŽTE SI TIETO POKYNY - Táto príručka obsahuje dôležité bezpečnostné a prevádzkové pokyny pre modely nabíjačky uvedené v technickom liste.
- Pred použitím nabíjačky si prečítajte všetky pokyny a výstražné štítky na nabíjačke, akumulátore a výrobku používajúcom akumulátor.
- UPOZORNENIE - Z dôvodu zníženia rizika poranenia používajte iba náhradné batérie schválené spoločnosťou Greenworks. Iné typy batérií môžu explodovať a spôsobiť zranenie osôb alebo poškodenie.
- Ak je súprava káblov poškodená, musí byť vymenená za špeciálnu súpravu káblov, ktorú môžete získať od výrobcu alebo jeho servisného zástupcu.

SYMBOL

	Trieda II		Pred nabíjaním si prečítajte pokyny
	Iba pre vnútorné použitiey		Poistka

RECYKLUJTE

Opotrebované akumulátory obsahujú veľké množstvo hodnotných surovín a plastov, ktoré možno recyklovať.

OBSLUHA

Pred použitím akumulátor úplne nabite.
Nenabíjajte úplne nabitý akumulátor!
Ak sa výkon zníži, nabite akumulátor.
Ideálna skladovacia teplota je medzi 6 ° C a 40 ° C.
Poznámka pre chybný akumulátor:
1. Vložte akumulátor do nabíjačky.
   - Ak stavová ČERVENÁ LED kontrolka bliká, vyberte akumulátor z nabíjačky na 1 minútu.
2. Akumulátor vložte naspäť do nabíjačky.
   - Ak stavová LED kontrolka ukazuje správny stav, potom je akumulátor dobrý.
   - Ak stavová ČERVENÁ LED zostane blikať, vyberte akumulátor a odpojte nabíjačku.
3. Počkajte 1 minútu a znovu vložte akumulátor do nabíjačky.
   - Ak stavová LED kontrolka ukazuje správny stav, potom je akumulátor dobrý.
   - Ak stavová ČERVENÁ LED zostane blikať, akumulátor je chybný a je potrebné ho vymeniť.

ZÁRUKA

(Úplné záručnί podmínky naleznete na webové stránce společnosti Greenworks)
Záruka Greenworks je 3 roky na výrobek a 2 roky na baterie (spotřební / soukromé použití) od data zakoupení. Tato záruka se vztahuje na výrobní závady. Vadný výrobek v záruce může být buď opraven, nebo vyměněn. Přístroj, který byl zneužitý nebo použitý jinými způsoby, než popsanými v uživatelské příručce, může být odmítnut pro uplatnění záruky. Na normální opotřebení a opotřebované součásti se záruka nevztahuje. Původní záruka výrobce není ovlivněna žádnou dodatečnou zárukou, kterou nabízí prodejce nebo obchodník. Vadný výrobek spolu s dokladem o koupi (pokladniční stvrzenka) musí být vrácen na místo zakoupení pro uplatnění záručního nároku.

Prevod originalnih navodil SL

VARNOSTNE INFORMACIJE

- POZOR: te naprave ne smejo uporabljati osebe, ki imajo zmanjšane fizične, senzorične ali duševne zmogljivosti, oziroma nimajo dovolj izkušenj in znanja, razen če jih pri uporabi naprave nadzorujejo oziroma jim posredujejo navodila glede uporabe naprave osebe, odgovorne za njihovo varnost. Otroci morajo biti pod nadzorom, da zagotovite, da se z napravo ne igrajo.
- S polnilnikom ne poskušajte polniti baterij, ki niso namenjene ponovnemu polnjenju.
- TA NAVODILA SHRANITE.
- NEVARNOST: DA ZMANJŠATE TVEGANJE POŽARA ALI ELEKTRIČNEGA UDARA, POZORNO UPOŠTEVAJTE TA NAVODILA.
- Odprtin za prezračevanje na zgornji strani polnilnika ne pokrivajte. Polnilnika ne postavljajte na mehko površino, tj. odejo, blazino. Odprtine za prezračevanje na polnilniku naj ne bodo ovirane.
- Pred uporabo polnilnika preverite napetost, ki je na voljo v določeni državi.
- Če se oblika vtiča ne prilega električni vtičnici, uporabite adapter z ustrezno konfiguracijo za vtičnico.
- V polnilnik NE vstavljajte prevodnih materialov.
- Zagotovite, da v polnilnik NE bo vstopila tekočina.
- Polnilnika NE uporabljajte za kakršne koli namene, ki niso predstavljeni v tem priročniku.
- Pred čiščenjem polnilnik odklopite in odstranite baterijski sklop.
- Ne poskusite spojiti dveh polnilnikov.
- Polnilnika ne uporabljajte v razmerah, ko se izhodna polariteta ne ujema s polariteto obremenitve.

- Izdelek je namenjen samo za uporabo v zaprtih prostorih.
- Baterijskega sklopa ne postavljajte na sonce ali na toplo mesto. Hranite ga pri normalni temperaturi.
- V odprtino polnilnika ne vstavljajte majhnih kovinskih delcev ali materiala, kot je jeklena volna, aluminijasta folija ali drugi tujki.
- TA NAVODILA SHRANITE. Ta priročnik vsebuje pomembna varnostna navodila in navodila za uporabo modelov polnilnikov za baterije, ki so navedeni v tehničnih podatkih.
- Pred uporabo polnilnika za baterije preberite vsa navodila in opozorilne oznake na polnilniku za baterije, bateriji in izdelku, v katerem uporabljate baterijo.
- POZOR: da bi zmanjšali tveganje za telesne poškodbe, uporabljajte le nadomestne baterije z odobritvijo Greenworks. Druge vrste baterij lahko počijo in povzročijo telesno poškodbo in škodo.
- Če je kabelski sklop poškodovan, ga zamenjajte s specialnim kabelskim sklopom, ki je na voljo pri proizvajalcu ali njegovem servisnem agentu.

SIMBOL

	Razred II		Pred polnjenjem preberite navodila
	Namenjeno samo za uporabo v zaprtih prostorih		Varovalka

RECIKLIRANJE

Izpraznjeni sklopi baterij vsebujejo velike količine uporabnih surovin in plastike, ki jih lahko reciklirate.

DELOVANJE

Baterijski sklop pred uporabo napolnite.
Popolnoma napolnjenega baterijskega sklopa ne polnite ponovno.
Če se zmogljivost poslabša, ponovno napolnite baterijski sklop.
Optimalna temperatura shranjevanja je med 6 in 40 °C.
Napačno opozorilo o napaki:
1. Baterijo vstavite v polnilnik.
   - Če utripa RDEČA lučka LED za stanje, odstranite baterije iz polnilnika za 1 minuto.
2. Baterijo ponovno vstavite v polnilnik.
   - Če lučka stanja LED pravilno sveti, ni bila zaznana nobena napaka baterije.
   - Če RDEČA lučka LED za stanje še vedno utripa, odstranite baterije in izključite polnilnik.
3. Počakajte 1 minuto in baterijo spet vstavite v polnilnik.
   - Če lučka stanja LED pravilno sveti, ni bila zaznana nobena napaka baterije.
   - Če RDEČA lučka LED za stanje še vedno utripa, so baterije okvarjene, zato jih morate nujno zamenjati.

GARANCIJA

(Celotne garancijske pogoje in določila najdete na spletni strani Greenworks.)
Garancija Greenworks je 3 leta na izdelek in 2 leti na baterije (potrošnik/zasebna uporaba) od datuma nakupa. Ta garancija krije napake v izdelavi. Okvarjen izdelek, ki ima garancijo, lahko popravimo ali zamenjamo. Za naprava, ki ni bila uporabljana v skladu z navedbami v priročniku za uporabnika, garancija morda ne bo veljala. Običajna obraba in obrabljivi deli niso zajeti v garancijo. Na originalno garancijo proizvajalca ne vpliva nobena druga garancija, ki jo nudi trgovec.
Če želite uveljavljati garancijo, je treba okvarjeni izdelek vrniti na kraj nakupa skupaj z dokazilom o nakupu (račun).

Prijevod izvornih uputa HR

PODACI O SIGURNOSTI

- OPREZ! – Ovaj uređaj nije predviđen da ga upotrebljavaju osobe ograničenih tjelesnih, osjetilnih ili mentalnih sposobnosti ili nedostatnog iskustva i znanja, osim ako ih nadzire osoba odgovorna za njihovu sigurnost ili ako ih je uputila u način upotrebe uređaja. Djecu je potrebno nadzirati kako biste bili sigurni da se ne igraju uređajem.
- Nemojte pokušavati ovim punjačem ponovno puniti nepunjive baterije.
- SAČUVAJTE OVE UPUTE.
- OPASNOST! KAKO BI SE SMANJILA OPASNOST OD POŽARA ILI STRUJNOG UDARA POZORNO SE PRIDRŽAVAJTE OVIH UPUTA.
- Nemojte prekrivati ventilacijske otvore na gornjoj strani punjača. Punjač nemojte stavljati na mekanu površinu kao što su npr. prekrivač, jastuk. Ventilacijske otvore punjača održavajte slobodnima.
- Prije uporabe punjača provjerite koji je napon dostupan u zemlji primjene.
- Ako oblik utikača ne odgovara strujnoj utičnici, upotrebljavajte strujni adapter propisne konfiguracije za strujnu utičnicu.
- NEMOJTE testirati punjač vodljivim materijalima.
- Vodite računa da tekućina NE dospije u punjač.
- NEMOJTE pokušavati da upotrebljavate punjač u svrhu drukčiju od navedene u ovom priručniku.
- Prije čišćenja odspojite punjač od strujnog napajanja i izvadite baterijski modul iz punjača.
- Nemojte pokušavati da međusobno spajate dva punjača.
- Nemojte upotrebljavati punjač ako izlazni

polaritet ne odgovara polaritetu opterećenja.
- Samo za uporabu u zatvorenom prostoru.
- Baterijski modul nemojte stavljati na mjesta izložena suncu ili u toplo okruženje. Punjač držite na normalnoj sobnoj temperaturi.
- Vodite računa da mali metalni predmeti ili materijali, kao što su čelična vuna, aluminijska folija ili druge strane čestice ne dospiju u otvor punjača.
- SAČUVAJTE OVE UPUTE. – Ovaj priručnik sadrži važne sigurnosne napomene i upute za rukovanje za modele punjača baterija navedene na listu s tehničkim podacima.
- Prije uporabe punjača baterija u cijelosti pročitajte upute i upozorenja na punjaču baterija, bateriji i proizvodu koji upotrebljava bateriju.
- OPREZ! – Radi izbjegavanja opasnosti od ozljeda upotrebljavajte samo zamjenske baterije koje je odobrila tvrtka Greenworks. Drugi tipovi baterija mogu se rasprsnuti i prouzročiti tjelesne ozljede i oštećenje.
- Ako je komplet kabela oštećen, potrebno ga je zamijeniti posebnim kompletom kabela koji je moguće nabaviti od proizvođača ili ovlaštenog servisera.

SIMBOL

	Klasa II		Prije punjenja pročitajte upute.
	Samo za unutarnju upotrebu.		Osigurač

RECIKLIRANJE

Istrošeni baterijski moduli sadrže veliku količinu vrijednih sirovina i plastike, koji se mogu reciklirati.

RUKOVANJE

Napunite baterijski modul prije korištenja.
Nemojte puniti potpuno napunjen baterijski modul.
Ako radna svojstva oslabe, napunite baterijski modul.
Idealna temperatura za skladištenje je između 6 °C i 40 °C.
Netočna napomena o kvaru:
1. Stavite baterijski modul u punjač.
   - Ako trepće CRVENI LED stanja, uklonite baterijski modul iz punjača na 1 minutu.
2. Vratite baterijski komplet u punjač.
   - Ako LED svjetlosni indikator stanja prikazuje ispravno stanje, baterijski modul je dobar.
   - Ako CRVENI LED stanja stalno svijetli, uklonite baterijski moduli iskopčajte punjač.
3. Pričekajte 1 minutu i vratite baterijski komplet u punjač
   - Ako LED svjetlosni indikator stanja prikazuje ispravno stanje, baterijski modul je dobar.
   - Ako CRVENI LED stanja nastavlja treptati, baterijski modul je neispravan i potrebno ga je zamijeniti.

JAMSTVO

(Potpuni uvjeti i odredbe jamstva mogu se pronaći na web stranici za Greenworks)
Jamstvo koje daje Greenworks vrijedi 3 godine za proizvod i 2 godine za baterije (potrošačka/osobna upotreba) od datuma kupnje. Ovim jamstvom obuhvaćene su greške u proizvodnji. Neispravan proizvod u okviru jamstva možete se popraviti ili zamijeniti novim. Uređaj koji se koristio na nepropisni način ili na način koji nije opisan u vlasničkom priručniku možda neće biti obuhvaćen ovim jamstvom. Normalno trošenje i potrošni dijelovi nisu obuhvaćeni jamstvom. Na originalno jamstvo proizvođača ne utječu dodatna jamstva koja daje predstavnik ili prodavač.
Neispravan proizvod mora se vratiti na mjesto kupnje radi ostvarenja popravka u okviru jamstva zajedno s dokazom o kupnji (računom).

Az eredeti utasítás fordítása HU

BIZTONSÁGI INFORMÁCIÓ

- FIGYELEM – Ezt a készüléket nem használhatják olyan személyek, akik csökkent fizikai, érzékszervi vagy szellemi képességekkel rendelkeznek, vagy nem rendelkeznek kellő belátással és tudással, kivéve azt az esetet, ha az említett személyek a biztonságukért felelős személy felügyelete alatt állnak, vagy ilyen személytől kaptak utasítást a berendezés használatára vonatkozóan. A gyermekeket mindig felügyelni kell, hogy ne játszhassanak a készülékkel.
- Ne próbáljon meg nem tölthető elemet feltölteni töltővel.
- ŐRIZZE MEG AZ UTASÍTÁSOKAT.
- VESZÉLY: A TŰZVESZÉLY VAGY AZ ÁRAMÜTÉS KOCKÁZATÁNAK CSÖKKENTÉSE ÉRDEKÉBEN MARADÉKTALANUL TARTSA BE EZEKET AZ UTASÍTÁSOKAT.
- Ne fedje le a töltő szellőzőnyílásait. Ne tegye a töltőt puha felületre, pl. takaróra, párnára. Tartsa szabadon a töltőt szellőzőnyílásait.
- A töltő használata előtt ellenőrizze az országban használatos feszültséget.
- Ha a dugó csatlakozóvillái nem illeszkednek a hálózati aljzatba, használjon az aljzat kimenetének megfelelő kiegészítő adaptert.
- NE hozza érintkezésbe a töltőt áramvezető anyagokkal.
- NE hagyja, hogy folyadék kerüljön a töltő belsejébe.
- NE használja a töltőt más célokra, mint amelyeket ebben az útmutatóban megadtak.
- Húzza ki a töltőt, és tisztítás előtt vegye ki az akkumulátoregységet.
- Ne kapcsoljon össze két töltőt egymással.
- Ne használja a töltőt olyan körülmények között, amikor a kimenet polaritása nem egyezik meg a

töltési polaritással.
- Kizárólag beltéri használatra.
- Ne tegye az akkumulátoregységet napra, vagy meleg környezetbe. Tartsa normál szobahőmérsékleten.
- Ne hagyja, hogy kis fém tárgyak vagy olyan anyagok kerüljenek a töltő nyílásába, mint acélgyapot, alumínium fólia vagy egyéb idegen részecskék.
- TARTSA MEG AZ ÚTMUTATÓT – A jelen használati útmutató a töltőre vonatkozó fontos biztonsági és kezelési utasításokat tartalmaz. A modellek a műszaki adatlapon vannak felsorolva.
- Az akkumulátortöltő használata előtt olvassa el az akkumulátortöltőre, az akkumulátorra és a termékre vonatkozó összes útmutatót, valamint a rajtuk elhelyezett biztonsági jelzéseket.
- VIGYÁZAT – A sérülésveszély csökkentése érdekében csak a Greenworks által jóváhagyott csere elemeket használjon. Más típusú akkumulátorok használata felrepedéshez vezethet, vagy személyi sérülést vagy kárt okozhat.
- H a kábel szett sérült, ki kell cserélni speciális vezeték szettre, amelyet a gyártóval vagy a gyártó szerviz szakembereivel is elvégeztethet.

SZIMBÓLUM

	II. osztály		Töltés előtt olvassa el az utasításokat
	Csak beltéri használatra		Biztosíték

ÚJRAHASZNOSÍTÁS

Az elhasználódott akkumulátoregységek nagy mennyiségű értékes alapanyagot és műanyagot tartalmaznak, amelyeket újra lehet hasznosítani.

ÜZEMELTETÉS

Használat előtt töltse fel az új akkumulátoregységet.
A teljesen feltöltött akkumulátoregységet ne töltse újra!
Ha a teljesítmény csökken, töltse újra az akkumulátoregységet.
Az ideális tárolási hőmérséklet 6°C és 40°C között van.
Helytelen, meghibásodás, megjegyzés:
1. Helyezze be az akkumulátoregységet a töltőbe.
   - Ha a PIROS státusz LED villog, vegye ki az akkumulátoregységet a töltőből 1 percre.
2. Helyezze be ismét az akku egységet a töltőbe.
   - Ha a státusz LED helyes, az akkumulátoregység rendben van.
   - Ha a PIROS státusz LED folyamatosan villog, vegye ki az akkumulátoregységet, és válassza le az elektromos hálózatról.
3. Várjon 1 percet, majd helyezze be újra az akkumulátoregységet a töltőbe.
   - Ha a státusz LED helyes, az akkumulátoregység rendben van.
   - Ha a PIROS státusz LED folyamatosan villog, az akkumulátoregység meghibásodott, és ki kell cserélni.

GARANCIA

(Az összes garanciális feltétel megtalálható a Greenworks weblapján)
A Greenworks 3 év garanciát ad a termékre és 2 év garanciát az akkumulátorra (fogyasztói/magáncélú használat) a vásárlás napjától számítva. A garancia magában foglalja a gyártási hibákat. A garanciális hibás terméket vagy megjavítjuk, vagy kicseréljük. A helytelenül, vagy a használati útmutatóban leírtaktól eltérően használt egységre a garancia nem érvényes. A normál kopásra, és kopott alkatrészekre a garancia nem érvényes. Az eredeti gyártói garanciát nem befolyásolja az értékesítő vagy kiskereskedő által adott kiegészítő garancia.
A hibás terméket a vásárlást igazoló nyugtával (pénztári bizonylat) együtt vissza kell vinni a vásárlás helyére a garancia érvényesítéséhez.

Traducere a instrucțiunilor originale RO

INFORMAȚII PRIVIND SIGURANȚA

- ATENȚIE - Acest aparat nu este destinat folosirii de către persoane cu capacități fizice, senzoriale sau intelectuale reduse, ori lipsite de experiență sau cunoștințe, exceptând cazul în care acestea sunt supravegheate sau instruite în prealabil cu privire la utilizarea aparatului de o persoană responsabilă pentru siguranța lor. Copiii trebuie să fie supravegheați pentru a vă asigura că nu se joacă cu aparatul.
- Nu încercați să reîncărcați bateriile nereîncărcabile utilizând încărcătorul.
- PĂSTRAȚI ACESTE INSTRUCȚIUNI.
- PERICOL: PENTRU A SE REDUCE RISCUL DE INCENDIU SAU ȘOC ELECTRIC, RESPECTAȚI CU ATENȚIE ACESTE INSTRUCȚIUNI.
- Nu acoperiți fantele de aerisire situate deasupra încărcătorului. Nu amplasați încărcătorul pe o suprafață moale de ex. o pătură, o pernă. Mențineți fantele de aerisire de pe încărcător neobstrucționate.
- Confirmați tensiunea disponibilă în fiecare loc din țară de utilizare înainte de a utiliza încărcătorul.
- Dacă forma ștecherului nu se potrivește cu priza electrică, folosiți un adaptor de priză cu configurația corectă pentru priză.
- NU înțepați încărcătorul cu materiale conductibile.
- NU permiteți pătrunderea lichidelor în interiorul încărcătorului.
- NU încercați să utilizați încărcătorul în alt scop diferit de cel prezentat în acest manual.
- Scoateți încărcătorul și setul de acumulatori înainte de a curăța.
- Nu încercați să conectați două încărcătoare

împreună.
- Nu utilizați încărcătorul în condițiile care polaritatea produsă nu se potrivește cu polaritatea sarcinii.
- A se utiliza numai în interior.
- Nu amplasați setul de acumulatori la soare sau într-un mediu călduros. Țineți-l la temperatura normală a camerei.
- Nu permiteți articolelor metalice de dimensiuni mici precum burete de oțel, folie de aluminiu sau alte particule străine să pătrundă în cavitatea încărcătorului.
- PĂSTRAȚI ACESTE INSTRUCȚIUNI – Acest manual conține instrucțiuni importante privind siguranța și utilizarea pentru modelele de încărcătoare de acumulatori listate în fișa cu date tehnice.
- Înainte de a utiliza încărcătorul de acumulatori, citiți toate instrucțiunile și marcajele de avertizare de pe încărcătorul de acumulatori, de pe acumulator și de pe produsul ce utilizează acumulatorul.
- ATENȚIE – Pentru a reduce riscul de rănire, utilizați numai acumulatori de schimb aprobați de Greenworks. Alte tipuri de acumulatori pot cauza explozii ce duce la vătămări și pagube.
- În cazul avarierii cablului de alimentare, acesta trebuie înlocuit cu un set de cablu special disponibil de la fabricant sau de la agentul său de service.

SIMBOL

	Clasa II		Înainte de încărcare, citiți instrucțiunile.
	A se utiliza numai în interior		Siguranță

RECICLARE

Seturile de acumulatori uzate conțin cantități mari de materii prime și materiale plastice valoroase, care pot fi, de asemenea, reciclate.

FUNCȚIONAREA

Încărcați setul de acumulatori înainte de a-l utiliza.
Nu reîncărcați un set de acumulatori complet încărcat!
Dacă performanța scade, reîncărcați setul de acumulatori.
Temperatura ideală de depozitare este între 6°C și 40°C.
Notă privind defect eronat:
1. Introduceți setul de acumulatori în încărcător.
   - Dacă LED-ul ROȘU de status clipește, scoateți setul de acumulatori din încărcător timp de 1 minut.
2. Reintroduceți setul de acumulatori în încărcător.
   - Dacă LED-ul de status clipește corect, atunci setul de acumulatori este bun.
   - Dacă LED-ul ROȘU de status continua să clipească, îndepărtați setul de acumulatori și deconectați încărcătorul.
3. Așteptați 1 minut și reintroduceți setul de acumulatori în încărcător.
   - Dacă LED-ul de status clipește corect, atunci setul de acumulatori este bun.
   - Dacă LED-ul ROȘU de status continua să clipească, setul de acumulatori este defect și trebuie înlocuit.

GARANȚIE

(Termenii și condițiile complete de garanție pot fi găsit pe pagina web a Greenworks)
Garanția Greenworks este de 3 ani pentru produs și de 2 ani pentru acumulatori (utilizare de consumator/ privată) de la data achiziționării. Această garanție acoperă defecțiunile de fabricație. Un produs defect aflat în garanție poate fi

reparat sau înlocuit. Un produs care a fost utilizat în mod necorespunzător sau utilizat în alte moduri decât cele descrise în manualul de utilizare poate fi respins la soluționare în baza garanției. Uzura normală și uzura pieselor nu sunt acoperite de garanție. Garanția originală a producătorului nu este afectată de nicio garanție suplimentară oferită de un distribuitor sau de un comerciant cu amănuntul.
Un produs defect trebuie returnat la punctul de cumpărare pentru a solicita garanția împreună cu dovada cumpărării (chitanța).

Превод на оригиналните инструкции BG

ИНФОРМАЦИЯ ЗА БЕЗОПАСНОСТ

- ВНИМАНИЕ - Този уред не е предназначен за употреба от лица с понижени физически, сетивни или умствени способности, или без опит и познания, освен ако не им е осигурено наблюдение или инструктаж относно употребата на уреда от лице отговорно за тяхната безопасност. Децата трябва да бъдат наблюдавани за да се осигури, че не си играят с уреда.
- Не се опитвайте да презареждате непрезареждащи се батерии със зарядното устройство.
- ЗАПАЗЕТЕ ТЕЗИ ИНСТРУКЦИИ.
- ОПАСНОСТ: ЗА ДА НАМАЛИТЕ РИСКА ОТ ПОЖАР ИЛИ УДАР ОТ ЕЛЕКТРИЧЕСКИ ТОК, ВНИМАТЕЛНО СПАЗВАЙТЕ ТЕЗИ ИНСТРУКЦИИ
- Не покривайте вентилационните отвори в горната част на зарядното устройство. Не поставяйте зарядното устройство върху мека повърхност, напр. одеяло, възглавница. Дръжте свободни вентилационните отвори на зарядното устройство.
- Потвърдете напрежението използвано в страната, преди да използвате зарядното устройство.
- Ако формата на щепсела на подхожда на контакта, използвайте приставка щепселен адаптер за съответната конфигурация на контакта.
- НЕ пробвайте зарядното устройство с проводими материали.

- НЕ допускайте течност в зарядното устройство.
- НЕ се опитвайте да използвате зарядното устройство за други цели освен посочените в това ръководство.
- Изваждайте щепсела на зарядното устройство и изваждайте акумулаторната батерия преди почистване.
- Не се опитвайте да свържете две зарядни устройства едно към друго.
- Не използвайте зарядното устройство при обстоятелства, при които полярността на изводите не съответства на полярността на зареждане.
- Само за употреба на закрито.
- Не поставяйте акумулаторната батерия на слънце или в топла среда. Съхранявайте при нормална стайна температура.
- Не допускайте дребни метални частици или материали като стоманена вата, алуминиево фолио или други чужди частици да попадат във вътрешността на зарядното устройство.
- ЗАПАЗЕТЕ ТЕЗИ ИНСТРУКЦИИ – Това ръководство съдържа важни инструкции за безопасността и експлоатацията на моделите на зарядното устройство посочени в техническите данни.
- Преди употреба на зарядното устройство прочетете всички инструкции и забележки за зарядното устройство, батерията и продукта използващ батерията.
- ВНИМАНИЕ – За намаляване на риска от нараняване, използвайте само или одобрени от Greenworks сменни батерии.

Други типове батерии може да експлодират причинявайки нараняване на хора или повреда.
- Ако кабелът е повреден, той трябва да бъде заменен със специален кабел, който може да бъде набавен от производителя или неговия сервизен представител.

СИМВОЛ

	Клас II		Преди зареждане прочетете инструкциите
	Само за употреба на закрито		Ел. предпазител

РЕЦИКЛИРАНЕ

Износените акумулаторни батерии съдържат големи количества ценни суровини и пластмаси, които могат също да бъдат рециклирани.

РАБОТА

Заредете акумулаторната батерия преди употреба.
Не презареждайте напълно заредена акумулаторна батерия!
Ако ефективността намалее, заредете акумулаторната батерия.
Идеалната температура на съхранение е между 6°C и 40°C.
Бележка за неправилна работа и дефект:
1. Поставете акумулаторната батерия в зарядното устройство.
   - Ако светодиодният ЧЕРВЕН индикатор мига,

извадете батерията от зарядното устройство за 1 минута.
2. Поставете отново акумулаторната батерия в зарядното устройство.
   - Ако светодиодът за статуса показва правилно, акумулаторната батерия е добра.
   - Ако светодиодният ЧЕРВЕН индикатор за състоянието продължава да мига, извадете батерията и изключете зарядното устройство.
3. Изчакайте 1 минута и поставете отново акумулаторната батерия в зарядното устройство.
   - Ако светодиодът за статуса показва правилно, акумулаторната батерия е добра.
   - Ако светодиодният ЧЕРВЕН индикатор за състоянието продължава да мига, батерията е дефектна и е необходимо да я смените.

ГАРАНЦИЯ

(Пълните гаранционни срокове и условия могат да бъдат намерени на уеб страницата на Greenworks)
Гаранцията на Greenworks е 3 години за продукта и 2 години за батериите (потребител/частна употреба) от датата на закупуване. Тази гаранция обхваща производствени дефекти. Един неизправен продукт под гаранция може да бъде ремонтиран или заменен. Устройство, което е използвано неправилно или по начин различен от описания в ръководството за собственика, може да бъде отхвърлено по отношение на гаранцията. Нормално износване и износване на части не са обхванати от гаранцията. Оригиналната гаранция на производителя не се влияе от каквато и да било допълнителна гаранция давана от доставчик или търговец на дребно.
Един неизправен продукт трябва да бъде върнат на мястото на закупуване, за да се направи гаранционно искане, заедно с доказателство за закупуването (касова бележка).

Αυθεντικές οδηγίες EL

ΠΛΗΡΟΦΟΡΙΕΣ ΑΣΦΑΛΕΙΑΣ

- ΠΡΟΣΟΧΗ – Αυτή η συσκευή δεν προορίζεται για χρήση από άτομα με περιορισμένες σωματικές, αισθητηριακές ή διανοητικές ικανότητες, ούτε από άτομα που δεν έχουν την αναγκαία εμπειρία ή τις απαραίτητες γνώσεις, εκτός εάν επιβλέπονται ή έχουν λάβει οδηγίες για τη χρήση της συσκευής από άτομο υπεύθυνο για την ασφάλειά τους. Τα παιδιά πρέπει να επιβλέπονται ώστε να εξασφαλιστεί ότι δεν θα παίξουν με τη συσκευή.
- •Μην επαναφορτίζετε τις μη επαναφορτιζόμενες μπαταρίες με το φορτιστή.
- ΦΥΛΆΞΤΕ ΑΥΤΈΣ ΤΙΣ ΟΔΗΓΊΕΣ.
- ΚΙΝΔΥΝΟΣ ΓΙΑ ΝΑ ΜΕΙΩΣΕΤΕ ΤΟΝ ΚΙΝΔΥΝΟ ΠΥΡΚΑΓΙΑΣ Ή ΗΛΕΚΤΡΟΠΛΗΞΙΑΣ, ΑΚΟΛΟΥΘΗΣΤΕ ΠΡΟΣΕΚΤΙΚΑ ΑΥΤΕΣ ΤΙΣ ΟΔΗΓΙΕΣ.
- Μην καλύπτετε τις σχισμές αερισμού στο επάνω μέρος του φορτιστή. Μην τοποθετείτε τον φορτιστή επάνω σε μια μαλακή επιφάνεια, ήτοι κουβέρτα, μαξιλάρι. Διατηρείτε τις εσοχές αερισμού του φορτιστή καθαρές.
- Επιβεβαιώστε την τοπική τάση σε κάθε χώρα, πριν να χρησιμοποιήσετε τον φορτιστή.
- Εάν το φις του καλωδίου δεν ταιριάζει με την πρίζα, χρησιμοποιήστε έναν αντάπτορα φις ρεύματος κατάλληλο για τη συγκεκριμένη πρίζα.
- ΔΕΝ ΠΡΕΠΕΙ να εισαγάγετε στον φορτιστή αγώγιμα υλικά.
- ΔΕΝ ΠΡΕΠΕΙ να εισέρχονται υγρά μέσα στον φορτιστή.
- ΔΕΝ ΠΡΕΠΕΙ να προσπαθήσετε να χρησιμοποιήσετε τον φορτιστή για άλλους σκοπούς εκτός από εκείνους που περιγράφονται

στο παρόν εγχειρίδιο.
- Πριν πραγματοποιήσετε οποιαδήποτε εργασία καθαρισμού, αποσυνδέστε τον φορτιστή και αφαιρέστε την μπαταρία.
- Μην προσπαθήσετε να ενώσετε δύο φορτιστές.
- Μην χρησιμοποιήσετε τον φορτιστή σε συνθήκες όπου η πολικότητα εξόδου δεν αντιστοιχεί στην πολικότητα φορτίου.
- Μόνο για χρήση σε εσωτερικούς χώρους
- Μην τοποθετείτε τη συστοιχία μπαταριών στον ήλιο ή σε ζεστό περιβάλλον. Φυλάτε σε κανονική θερμοκρασία δωματίου.
- Μη επιτρέπετε μικρά μεταλλικά τεμάχια ή υλικά όπως ατσαλόμαλλο, αλουμινόχαρτο ή άλλα ξένα σώματα, να εισέρχονται στην κοιλότητα του φορτιστή.
- ΦΥΛΑΞΤΕ ΑΥΤΕΣ ΤΙΣ ΟΔΗΓΙΕΣ – Αυτό το εγχειρίδιο περιέχει σημαντικές οδηγίες ασφάλειας και λειτουργίας για μοντέλα του φορτιστή μπαταρίας που αναφέρονται στο φύλλο τεχνικών δεδομένων..
- Πριν χρησιμοποιήσετε τον φορτιστή μπαταρίας, διαβάστε όλες τις οδηγίες και τις σημάνσεις πρόληψης επάνω στον φορτιστή μπαταρίας, στην μπαταρία και το προϊόν που χρησιμοποιεί μπαταρία..
- ΠΡΟΣΟΧΗ – Για να μειώσετε τον κίνδυνο τραυματισμού χρησιμοποιείτε μόνο εφεδρικές μπαταρίες της Greenworks ή εγκεκριμένες από αυτήν μπαταρίες. Άλλοι τύποι μπαταριών μπορεί να εκραγούν προκαλώντας ατομικό τραυματισμό και ζημιές.
- Εάν το σύνολο καλωδίων έχει ζημιές πρέπει να αντικατασταθεί από ειδικό σετ καλωδίων που διατίθεται από τον κατασκευαστή ή τον αντιπρόσωπο του σέρβις του.

ΣΥΜΒΟΛΟ

	Κατηγορία II		Διαβάστε τις οδηγίες, πριν από τη φόρτιση.
	Μόνο για χρήση σε εσωτερικούς χώρους		Ασφάλεια

ΑΝΑΚΥΚΛΩΣΗ

Οι άδειες συστοιχίες μπαταριών περιέχουν μεγάλες ποσότητες πολύτιμων πρώτων υλών και πλαστικών οι οποίες επίσης ανακυκλώνονται.

ΛΕΙΤΟΥΡΓΙΑ

Πριν τη χρήση φορτίζετε τη συστοιχία μπαταριών.
Μην επαναφορτίζετε μια πλήρως φορτισμένη συστοιχία μπαταριών!
Εάν μειωθεί η απόδοση, επαναφορτίστε τη συστοιχία μπαταριών.
Η ιδανική θερμοκρασία αποθήκευσης βρίσκεται μεταξύ 6°C και 40°C.
Σημείωση λανθασμένης διάγνωσης:
1. Τοποθετήστε τη συστοιχία μπαταρίας μέσα στον φορτιστή.
   - Εάν το KOKKINO LED κατάστασης αναβοσβήνει, απομακρύνετε τη συστοιχία μπαταριών από το φορτιστή για 1 λεπτό.
2. Τοποθετήστε ξανά τη συστοιχία μπαταρίας μέσα στον φορτιστή.
   - Εάν η ένδειξη κατάστασης LED είναι σωστή, τότε η συστοιχία μπαταρίας είναι εντάξει.
   - Εάν το KOKKINO LED κατάστασης συνεχίζει να αναβοσβήνει, απομακρύνετε τη συστοιχία μπαταριών και αποσυνδέστε το φορτιστή.

3. Περιμένετε για 1 λεπτό και τοποθετήστε ξανά τη συστοιχία μπαταρίας μέσα στον φορτιστή.
   - Εάν η ένδειξη κατάστασης LED είναι σωστή, τότε η συστοιχία μπαταρίας είναι εντάξει.
   - Εάν το KOKKINO LED κατάστασης συνεχίζει να αναβοσβήνει, η συστοιχία μπαταριών είναι ελαττωματική και πρέπει να την αντικαταστήσετε.

ΕΓΓΥΗΣΗ

(Οι πλήρεις όροι και προϋποθέσεις της εγγύησης είναι διαθέσιμοι στην ιστοσελίδα της Greenworks)
Η εγγύηση Greenworks καλύπτει το προϊόν για 3 χρόνια και τις μπαταρίες για 2 χρόνια (χρήση ιδιωτική/ καταναλωτή) από την ημερομηνία αγοράς. Η παρούσα εγγύηση καλύπτει κατασκευαστικές αστοχίες. Ένα ελαττωματικό προϊόν που καλύπτεται από την εγγύηση μπορεί να επισκευαστεί ή να αντικατασταθεί. Μια μονάδα που έχει υποστεί κακή χρήση ή έχει χρησιμοποιηθεί με άλλους τρόπους από εκείνους που περιγράφονται στο εγχειρίδιο χρήστη μπορεί να απορριφθεί από την κάλυψη της εγγύησης. Η φυσιολογική φθορά και τα ανταλλακτικά που απαιτούνται λόγω φθοράς δεν θεωρούνται μέρος της εγγύησης. Η αρχική εγγύηση του κατασκευαστή δεν επηρεάζεται από άλλες πρόσθετες εγγυήσεις που προσφέρονται από αντιπροσώπους ή πωλητές λιανικής.
Ένα ελαττωματικό προϊόν πρέπει να επιστρέφεται στην τοποθεσία της αγοράς για τη διεκδίκηση της εγγύησης, μαζί με το παραστατικό αγοράς (απόδειξη).

ترجمة التعليمات الأصلية AR

معلومات السلامة

- تنبيه – هذا الجهاز غير مخصص للاستخدام من قبل الأشخاص من ذوي القدرات البدنية أو الحسية أو العقلية المحدودة أو من ليست لديهم خبرة أو معرفة، إلا في حال قيام شخص مسؤول بتقديم الإشراف أو التعليمات المتعلقة باستخدام الجهاز لهم من أجل سلامتهم. تجب مراقبة الأطفال جيدًا، وذلك لمنعهم من اللعب بالجهاز.
- لا تحاول إعادة شحن البطاريات غير القابلة للشحن باستخدام الشاحن.
- احفظ هذه التعليمات.
- خطر: للحد من خطر نشوب حريق أو التعرض لصدمة كهربائية، اتبع هذه التعليمات بعناية.
- لا تقم بتغطية فتحات التهوية الموجودة بالجانب العلوي للشاحن. لا تترك الشاحن على سطح ناعم، مثل البطانية أو الوسادة. حافظ على خلو فتحات التهوية بالشاحن من أي عوائق.
- راجع الجهد الكهربي المتوفر في كل دولة قبل استخدام الشاحن.
- إذا لم يتواءم هيكل القابس مع مقبس الطاقة، استخدم مهايئًا إضافيًا يتوافق على النحو المضبوط مع مقبس الطاقة.
- لا تقم بتوصيل الشاحن بمواد موصلة للكهرباء.
- لا تسمح بدخول السوائل إلى داخل الشاحن.
- لا تحاول استخدام الشاحن لأي غرض آخر غير الذي تم تحديده في هذا الدليل.
- افصل الشاحن واخلع مجموعة البطارية قبل إجراء أعمال التنظيف.
- لا تحاول توصيل شاحنين معًا.
- لا تستخدم الشاحن في الحالات التي يكون تكون فيها قطبية الكهرباء الخارجة غير متوافقة مع قطبية التحميل.
- للاستخدام المنزلي فقط.
- لا تترك مجموعة البطارية تحت أشعة الشمس أو في بيئة دافئة. حافظ على البطاريات في درجة حرارة الغرفة العادية.
- لا تسمح بدخول الأغراض أو المواد المعدنية الصغيرة، مثل

الألياف السلكية أو ورق الألمنيوم أو الأشياء الصغيرة الغريبة الأخرى، إلى داخل فتحات الشاحن.
- احتفظ بهذه التعليمات - يحتوي هذا الدليل على تعليمات سلامة وتشغيل هامة خاصة بطرازات شاحن البطارية المدرجة في ورقة البيانات الفنية.
- قبل استخدام شاحن البطارية، اقرأ جميع التعليمات والملصقات التحذيرية الواردة على شاحن البطارية والبطارية والمنتج الذي يستخدم البطارية.
- تنبيه - للحد من خطر التعرض لإصابات، استخدم البطاريات البديلة المعتمدة من قبل Greenworks فقط. لأن الأنواع الأخرى من البطاريات قد تنفجر، ما قد يتسبب في وقوع إصابات شخصية وحدوث تلف.
- إذا كانت مجموعة سلك التيار تالفة، ينبغي استبدالها بمجموعة السلك الخاصة المتاحة من الشركة الصانعة أو وكيل صيانتها.

الرمز

اقرأ التعليمات قبل الشحن بالشاحن		الفئة II	
مصهر		للاستخدام داخل المنزل فقط	

إعادة التدوير

مجموعات البطارية المستهلكة تحتوي على كميات كبيرة من المواد الخام والبلاستيك ذات القيمة العالية، والتي يمكن إعادة تدويرها.

التشغيل

اشحن مجموعة البطارية قبل الاستخدام.
لا تقم بإعادة شحن مجموعة بطارية مشحونة بالكامل!
إذا تدهور الأداء، أعد شحن مجموعة البطارية.
درجة حرارة التخزين المثالية تكون ما بين 6 إلى 40 درجة مئوية.
ملاحظات العيب غير الصحيح:
1. ضع مجموعة البطارية في الشاحن.

- إذا ومضت لمبة الليد الحمراء، فقم بخلع مجموعة البطارية من الشاحن لدقيقة واحدة.
2. ضع مجموعة البطارية في الشاحن مرة أخرى.
   - إذا أضاءت لمبة الليد بلون ثابت، فهذا معناه أن حالة مجموعة البطارية جيدة.
   - إذا استمرت لمبة الليد الحمراء في الوميض، فقم بخلع مجموعة البطارية وفصل الشاحن عن مصدر التيار.
3. انتظر لدقيقة واحدة قبل وضع مجموعة البطارية في الشاحنمرة أخرى
   - إذا أضاءت لمبة الليد بلون ثابت، فهذا معناه أن حالةمجموعة البطارية جيدة.
   - إذا ومضت لمبة الليد الحمراء الخاصة بالحالة، فهذا معناه أن مجموعة البطارية معطوبة ومن الضروري استبدالها.

الضمان

(يمكنكم العثور على شروط وأحكام الضمان الكاملة على صفحة الويب الخاصة بشركة Greenworks)
ضمان شركة Greenworks مدته 3 سنوات على المنتج، وسنتان على البطاريات (استخدام المستهلك/الاستخدام الخاص) من تاريخ الشراء.
هذا الضمان يغطي عيوب الصناعة. قد يتم إصلاح أو استبدال المنتج المعطوب بموجب الضمان. أما استخدام المنتج بشكل خاطئ أو استخدامه لأغراض مختلفة عن تلك المذكورة في دليل المالك قد يؤدي إلى إلغاء الضمان. التآكل بفعل العوامل الطبيعية والأجزاء المتآكلة لا يتم اعتبارها داخل الضمان. لا يتأثر الضمان الأصلي للشركة الصانعة بأي ضمان إضافي يتم تقديمه بواسطة وكيل أو بائع تجزئة.
يجب إعادة المنتج المعطوب إلى نقطة الشراء للمطالبة بالضمان، وأن تحضر معك دليل الشراء (الفاتو)

Orijinal Talimatların Tercümesi TR

EMNIYET BILGISI

- Bu cihaz, gözetim altında olmaksızın veya emniyetlerinden sorumlu bir kişi tarafından cihazın kullanımına ilişkin bilgilendirilmeksizin fiziksel, duyusal veya zihinsel kapasiteleri zayıf veya deneyim ve bilgi eksikliği olan kişiler tarafından kullanılmak üzere tasarlanmamıştır. Çocukların cihazla oynamamalarını sağlamak için gözetim altında tutulmaları gerekir.
- Şarj edilmeyen akümülatörleri şarj cihazı ile şarj etmeyin.
- BU TALİMATLARI SAKLAYIN.
- TEHLİKE: YANGIN VEYA ELEKTRİK ÇARPMASI RİSKİNİ AZALTMAK İÇİN BU TALİMATLARA DİKKAT EDİN.
- Şarj cihazının üzerindeki havalandırma yuvalarını kapatmayın. Şarj cihazını ör. battaniye, yastık gibi yumuşak bir yüzeye koymayın. Şarj cihazındaki havalandırma yuvalarını açık tutun.
- Şarj cihazını kullanmadan önce her ülkedeki mevcut voltajı doğrulayın.
- Fişin sivri ucu elektrik prizine uymuyorsa, elektrik prizine uygun konfigürasyona sahip bir fiş adaptörü kullanın.
- Şarj cihazını iletken malzemelerle test ETMEYİN.
- Şarj cihazının içine sıvı girmesine izin VERMEYIN.
- Şarj cihazını bu kılavuzda sunulandan başka bir amaç için kullanmaya ÇALIŞMAYIN.
- Temizlemeden n önce makineden aküyü çıkarın.
- İki şarj cihazını birbirine bağlamaya çalışmayın.

- Şarj cihazını, çıkış Polaritesinin yük polaritesine uymadığı koşullarda kullanmayın.
- Sadece dış mekan kullanımı içindir.
- Aküyü güneşe veya sıcak bir ortama koymayın. Normal oda sıcaklığında saklayınız.
- Çelik yünü, alüminyum folyo veya diğer yabancı parçacıklar gibi küçük malzeme veya öğelerin şarj cihazındaki boşluğa girmesine izin veymeyin.
- BU TALİMATLARI SAKLAYIN - Bu kılavuz teknik veri sayfasında belirtilen model şarj cihazı için önemli güvenlik ve kullanma talimatlarını içerir.
- Pil şarj cihazını kullanmadan önce tüm talimatları ve şarj cihazınızdaki, pildeki ve pili kullanan üründeki uyarı işaretlerini okuyun.
- UYARI – Yaralanma riskini azaltmak için sadece Greenworks onaylı yedek pilleri kullanın. Diğer tür piller patlayarak kişisel yaralanmaya sebep olabilir.
- Kablo seti hasarlıysa üretici veya onun yetkili servis temsilcisinden alınacak özel bir kabloyla değiştirilmelidir.

SYMBOLS

	Sınıf II		Şarj etmeden önce talimatları okuyun
	Sadece iç mekan kullanımı içindir		Sigorta

GERI DÖNÜŞÜM

Eskiyen pil paketlerinde yüksek miktarda değerli ham madde ve plastik bulunur ve bunlar geri dönüştürülmelidir.

ÇALIŞMA

Kullanmadan önce pil paketini şarj edin.
Tamamen şarj edilmiş pil paketini tekrar şarj etmeyin.
Eğer performansı düşerse pil paketini yeniden şarj edin.
İdeal saklama sıcaklığı 6°C ve 40°C arasındadır.
Yanlış Arıza Notu:
1. Aküyü şarj cihazına takın.
   - KIRMIZI Durum LED'i yanıp sönüyorsa pil paketini şarj cihazından bir dakika süre için çıkarın.
2. Aküyü tekrar şarj cihazına takın.
   - Durum LED'i doğru gösteriyorsa akü iyi durumdadır.
   - KIRMIZI Durum LED'i yanıp sönmeye devam ederse pil paketini çıkarın ve şarj cihazının bağlantısını kesin.
3. 1 dakika bekleyin ve aküyü tekrar şarj cihazına takın.
   - Durum LED'i doğru gösteriyorsa akü iyi durumdadır.
   - KIRMIZI Durum LED'i yanıp sönmeye devam ederse pil paketi arızalıdır ve pil paketinin değiştirilmesi gerekir.

GARANTI

(Garanti şart ve koşullarının tamamına Greenworks'ün internet sayfasından erişilebilir)
Greenworks garantisi satın alma tarihinden itibaren (tüketici/şahsi kullanım) üründe 3 yıl ve pillerde 2 yıldır. Bu garanti üretim hatalarını kapsar. Garanti kapsamındaki arızalı bir ürün tamir edilebilir ya da değiştirilebilir. Hatalı kullanılmış ya da kullanım kılavuzunda açıklanandan farklı bir şekilde kullanılan ünite için garanti talepleri reddedilebilir. Normal aşınma ve aşınması olası parçalar garanti kapsamında değildir. Orijinal üretici garantisi bayi veya toptancı tarafından verilen herhangi bir ek garantiden etkilenmez.
Arızalı ürün garanti talepleri için satın alma noktasına satın alma kanıtı (fatura) ile birlikte götürülmelidir.

הוראות מקוריות HE

מידע בטיחות

- זהירות - מכשיר זה איננו מיועד לשימוש על ידי אנשים (כולל ילדים) בעלי יכולות פיזיות, תחושתיות או מנטליות מוגבלות, או חוסר ניסיון וידע, אלא אם כן יש עליהם פיקוח או שהם קיבלו הוראות מראש בנושא השימוש במכשיר על ידי אדם האחראי לביטחונם. יש לפקח על ילדים על מנת שלא ישחקו עם המכשיר.
- אין לנסות להטעין מחדש סוללות אשר לא ניתנות להטענה חוזרת.
- שמור על הוראות אלה.
- סכנה: על מנת להפחית את הסיכון לאש או שוק חשמלי, ציית בדיוק להוראות אלו.
- אין לכסות את חריצי האוורור בחלקו העליון של המטען. אין להניח את המטען על משטח רך כגון שמיכה, כרית. יש לדאוג לכך שחריצי האוורור של המטען יהיו פנויים.
- יש לוודא מהו הוולטאז' בו משתמשים בכל מדינה לפני השימוש במטען.
- אם הצורה של התקע איננה מתאימה לחלק השקע, השתמש במתאם חשמלי המתאים למבנה השקע בו אתה משתמש.
- אל תבדוק את המטען עם חומרים מוליכים.
- אל תאפשר לנוזלים להיכנס אל תוך המטען.
- אל תנסה להשתמש במטען לכל מטרה אחרת מאשר אלו המוצגות במדריך זה.
- נתק את המטען והוצא את מארז הסוללה לפני הניקוי.
- אל תנסה לחבר שני מטענים יחד.
- אל תשתמש במטען בנסיבות בהן קוטביות הפלט איננה מתאימה לקוטביות העומס.
- לשימוש בפנים הבית בלבד.
- אין להניח את מארז הסוללה בשמש או במקום חם. יש לשמור בטמפרטורת החדר הרגילה.
- אין לאפשר לפריטי מתכת קטנים או לבד כגון צמר

פלדה, נייר אלומיניום, או רכיבים פנימיים אחרים לחדור לחלל המטען.
- שמרו על הוראות אלה - מדריך זה כולל מידע בטיחות חשוב ואת הוראות ההפעלה לדגמי מטען הסוללה המפורטים בגיליון הנתונים הטכניים.
- לפני השימוש במטען הסוללה, יש לקרוא את כל ההוראות ואת סימני האזהרה על מטען הסוללות, הסוללה ומוצרים העושים שימוש בסוללה.
- זהירות - על מנת להפחית את הסיכון לפציעה, מומלץ להשתמש בסוללות חלופיות בלבד המאושרות על ידי Greenworks. סוגי סוללות אחרים עלולים להתפוצץ ולגרום לפציעה ונזק אישיים.
- אם ערכת הכבל פגומה, יש להחליפה בערכת הכבל המיוחדת, הזמינה אצל היצרן או סוכן השירות שלו.

סמל

קרא את ההוראות לפני הטעינה		סיווג II	
נתיך		לשימוש בפנים הבית בלבד	

מיחזור

מארזי סוללה בעלי בלאי מכילים כמויות גדולות של חומרים יקרי ערך וחומרי פלסטיק, אשר ניתנים למחזור.

הפעלה

טענו את מארז הסוללה לפני השימוש.
אל תטענו מחדש מארז סוללה טעון לגמרי!
אם ישנה ירידה בביצועים, הטעינו מחדש את מארז הסוללה.
טמפרטורת האחסון האידאלית היא בין 6°C ל-40°C.
הודעת ניזוק לא נכון:
1. הכנס את מארז הסוללה אל המטען.
   - אם נורית המצב האדומה מהבהבת, הוצא את מארז הסוללה מהמטען למשך דקה 1.
2. הכנס שוב את מארז הסוללה אל המטען.
   - אם לד הסטטוס מראה תקין, מארז הסוללה תקין.
   - אם נורית המצב האדומה ממשיכה להבהב, הוצא את מארז הסוללה ונתק את המטען.
3. חכה דקה אחת והכנס שוב את מארז הסוללה אל המטען.
   - אם לד הסטטוס מראה תקין, מארז הסוללה תקין.
   - אם נורית המצב האדומה ממשיכה להבהב, מארז הסוללה פגום ויש להחליף את מארז הסוללה

אחריות

(את תנאי האחריות המלאים ניתן למצוא בדף האינטרנט של Greenworks)
האחריות של Greenworks היא ל-3 שנים על המוצר ולשנתיים על הסוללות/מצברים (לשימוש צרכני/פרטי) מתאריך הקנייה.
אחריות זו מכסה תקלות ייצור. מוצר עם אחריות שהתגלתה בו תקלה ניתן לתקנו או להחליפו. אנו עשויים לא לכבד את אחריות על מוצר שנעשה בו שימוש לרעה או שימוש בדרכים שונות מהמתואר במדריך למשתמש. שחיקה ובלאי רגילים, גם של חלקים, לא נכללים תחת האחריות. אחריותו המקורית של היצרן לא תושפע מכל אחריות נוספת שהציע המפיץ או הקמעונאי.
יש לשלוח כל מוצר שהתגלתה בו תקלה אל נקודת הקנייה יחד עם הוכחת קנייה (קבלה) כדי לתבוע עליו אחריות

Originaliu instrukcijų vertimas LT

SAUGOS INFORMACIJA

- Šis prietaisas nėra skirtas naudotis asmenims, kurių sumažėję fiziniai, jutiminiai ar protiniai gebėjimai, arba kuriems trūksta patirties ir žinių, nebent juos prižiūri ar apmoko naudoti prietaisą už jų saugą atsakingas asmuo. Vaikus reikia prižiūrėti, kad jie nežaistų su prietaisu.
- Šiame įkroviklyje nebandykite įkrauti neįkraunamų baterijų.
- IŠSAUGOKITE ŠIAS INSTRUKCIJAS.
- PAVOJUS: KAD SUMAŽINTUMĖTE GAISRO AR ELEKTROS SMŪGIO PAVOJŲ, TIKSLIAI VYKDYKITE ŠIOSE INSTRUKCIJOSE PATEIKTUS NURODYMUS.
- Neuždenkite vėdinimo angų ant įkroviklio viršaus. Nestatykite įkroviklio ant minkšto paviršiaus, pvz., pagalvėlės ar apkloto. Įkroviklio vėdinimo angos turi būti švarios.
- Prieš prijungdami įkroviklį prie elektros lizdo kitoje šalyje patikrinkite, ar atitinka maitinimo įtampos specifikacijos.
- Jeigu kištuko forma netinka elektros lizdui, panaudokite tinkamą adapterį.
- NEBANDYKITE įkroviklio elektros srovei laidžiomis medžiagomis.
- SAUGOKITE įkroviklį nuo drėgmės ir skysčių.
- NENAUDOKITE įkroviklio jokiai kitai paskirčiai, nei nurodyta šiame vadove.
- Prieš įkroviklį valydami, atjunkite jį nuo elektros lizdo ir išimkite sudėtinę bateriją.
- Nebandykite vieno su kitu sujungti dviejų įkroviklių.
- Nenaudokite įkroviklio tokiomis sąlygomis, kai išvesties poliškumas neatitinka apkrovos poliškumo.
- Naudokite tik patalpoje.
- Nelaikykite sudėtinės baterijos saulėje ar

šiltoje vietoje. Laikykite įprastoje kambario temperatūroje.
- Saugokite įkroviklį, kad į jo angas neįkristų smulkios metalinės šiukšlės, pvz., vielos ar aliuminio folijos atplaišos.
- IŠSAUGOKITE ŠIAS INSTRUKCIJAS – šiame vadove pateiktos svarbios saugos ir darbo instrukcijos, skirtos techninių duomenų lape nurodytiems baterijų įkroviklių modeliams.
- Prieš pradėdami naudoti baterijų įkroviklį, perskaitykite visus ant baterijos įkroviklio, baterijos ir akumuliatorinio gaminio pateiktus nurodymus bei įspėjimus.
- DĖMESIO – kad sumažintumėte traumų pavojų, naudokite tik originalias ar „Greenworks" patvirtintas atsargines baterijas. Kitų tipų baterijos gali sprogti ir sužaloti ar sugadinti turtą.
- Pažeistą maitinimo laidą galima keisti tik specialiu iš gamintojo ar jo techninės priežiūros atstovo įsigytu laidu.

SIMBOLIS

	II klases elektroiekārta		Pirms veicat uzlādi izlasiet instrukcijas
	Izmantot tikai iekštelpās		Drošinātājs

PERDIRBIMAS

Nebenaudojamuose akumuliatoriuose yra daug vertingų žaliavų, kurios gali būti panaudotos pakartotinai.

VEIKIMAS

Prieš naudojimą įkraukite akumuliatorių.
Neįkraukite visiškai įkrauto akumuliatoriaus!
Jeigu prietaiso našumas sumažėja, įkraukite akumuliatorių.
Ideali saugojimo temperatūra yra 6–40 °C.
Viltus piezīme par bojājumu:
1. Ievietojiet akumulatoru bloku lādētājā.
   - Jeigu RAUDONAS LED būsenos indikatorius mirksi, išimkite sudėtinę bateriją iš įkroviklio 1 minutei.
2. Vēlreiz ievietojiet lādētājā akumulatoru bloku.
   - Ja uzlades statusa LED indikators uzradapareizu darbību, tas nozīme, ka akumulators nav bojāts.
   - Jeigu RAUDONAS LED būsenos indikatorius vis tiek mirksi, išimkite sudėtinę bateriją ir atjunkite įkroviklį.
3. Uzgaidiet 1 minūti un vēlreiz ievietojiet lādētājā akumulatoru bloku.
   - Ja uzlādes statusa LED indikators uzrāda pareizu darbību, tas nozīmē, ka akumulators nav bojāts.
   - Jeigu RAUDONAS LED būsenos indikatorius vis tiek mirksi, sudėtinė baterija yra sugedusi ir ją reikia pakeisti.

GARANTIJA

(Visus garantijas noteikumus un nosacījumus var izlasīt „Greenworks" tīmekļa lapā.)
„Greenworks" izstrādājumiem ir 3 gadu garantija, bet akumulatoriem — 2 gadu garantija (izmantojot patēriņa/privātiem mērķiem), skaitot no iegādes datuma. Šī garantija attiecas uz ražošanas defektiem. Bojāts izstrādājums garantijas laikā tiek salabots vai nomainīts. Garantija nebūs spēkā tad, ja ierīce netiks pareizi lietota vai tiks izmantota citiem mērķiem, kas nav aprakstīti šajā lietotāja rokasgrāmatā. Šī garantija neattiecas uz dabisko nolietošanos un nodilumam pakļautajām detaļām. Ražotāja sākotnējā garantija nav saistīta ar papildu garantijām, ko piedāvā dīleris vai mazumtirgotājs.
Lai pieprasītu garantiju, bojātais izstrādājums ir jāatgriež iegādes vietā, uzrādot pirkuma apliecinājumu (čeku).

Instrukciju tulkojums no ori ginalvalodas LV

DROŠĪBAS INFORMĀCIJA

- UZMANĪBU! Šī ierīce nav paredzēta lietošanai personām ar pazeminātām fiziskām, maņu vai garīgām spējām vai pieredzes un zināšanu trūkumu, ja par šo personu drošību atbildīgā persona nav veikusi uzraudzību vai sniegusi norādījumus sakarā ar ierīces lietošanu. Jāuzrauga, lai bērni nerotaļātos ar šo iekārtu.
- Nemēģiniet uzlādēt ar lādētāju neuzlādējamas baterijas.
- SAGLABĀJIET ŠOS NORĀDĪJUMUS.
- BĪSTAMI! LAI SAMAZINĀTU UGUNSGRĒKA VAI ELEKTRISKĀS STRĀVAS TRIECIENA RISKU, RŪPĪGI IZLASIET UN IEVĒROJIET ŠOS NORĀDĪJUMUS.
- Neaizklājiet lādētāja augšpusē ventilācijas atveres. Nenovietojiet lādētāju uz mīkstas virsmas, piem., segas, spilvena. Uzturiet lādētāja ventilācijas atveres tīras.
- Pirms lādētāja lietošanas jāpārbauda katrā valstī esošā sprieguma vērtība.
- Ja spraudņa forma neatbilst strāvas kontaktligzdai, izmantojiet kontaktligzdas adapteri, kas atbilst strāvas kontaktligzdas konfigurācijai.
- NEIEVIETOJIET lādētājā strāvu vadošus materiālus.
- NEĻAUJIET šķidrumam iekļūt lādētājā.
- NEMĒĢINIET izmantot lādētāju mērķiem, kas nav norādīti šajā rokasgrāmatā.
- Pirms lietotāja apkopes veikšanas no iekārtas ir jāizņem akumulatoru bloks.
- Nemēģiniet savienot kopā divus lādētājus.
- Nelietojiet lādētāju, ja izejas polaritāte neatbilst slodzes polaritātei.
- Izmantot tikai iekštelpās.
- Neatstājiet akumulatoru bloku saulē vai siltā

vidē. Uzglabājiet normālā istabas temperatūrā.
- Neļaujiet lādētāja dobumā nonākt sīkiem metāla priekšmetiem vai materiāliem, piemēram, tērauda skaidām, alumīnija folijai vai citiem svešķermeņiem.
- SAGLABĀJIET ŠĪS NORĀDES — šajā rokasgrāmatā ir iekļautas svarīgas drošības un lietošanas instrukcijas tehniskajā datu lapā uzskaitītajiem akumulatoru lādētāju modeļiem.
- Pirms akumulatoru lādētāja lietošanas izlasiet visas instrukcijas un brīdinājuma marķējumus, kas norādīti uz akumulatora lādētāja, akumulatora un produkta, kurā tiek izmantots akumulators.
- UZMANĪBU! Lai samazinātu traumu gūšanas risku, izmantojiet tikai Greenworks apstiprinātus rezerves akumulatorus. Cita veida akumulatori var uzsprāgt, izraisot miesas bojājumus vai kaitējumu.
- Ja vadu komplekts tiek sabojāts, tas jānomaina kopā ar speciālu vadu komplektu, ko var iegādāties pie ražotāja vai tā apkalpošanas centra pārstāvja.

APZĪMĒJUMS

	II klases elektroiekārta		Pirms veicat uzlādi izlasiet instrukcijas
	Izmantot tikai iekštelpās		Drošinātājs

UTILISEERIMINE

Izlietoti akumulatori satur lielu daudzumu vērtīgu izejvielu un plastmasas, kuras var arī pārstrādāt.

EKSPLUATĀCIJA

Pirms lietošanas akumulatoru bloks ir jāuzlādē.
Nelādējiet pilnībā uzlādētu akumulatoru bloku!
Ja veiktspēja samazinās, uzlādējiet akumulatoru bloku.
Piemērotākā uzglabāšanas temperatūra ir no 6 līdz 40 °C.
Viltus piezīme par bojājumu:
1. Ievietojiet akumulatoru bloku lādētājā.
   - Ja mirgo uzlādes statusa LED SARKANAIS indikators, izņemiet akumulatoru no lādētāja uz 1 minūti.
2. Vēlreiz ievietojiet lādētājā akumulatoru bloku.
   - Ja uzlādes statusa LED indikators uzrāda pareizu darbību, tas nozīmē, ka akumulators nav bojāts.
   - Ja uzlādes statusa LED SARKANAIS indikators joprojām mirgo, izņemiet akumulatoru bloku un atvienojiet no lādētāja.
3. Uzgaidiet 1 minūti un vēlreiz ievietojiet lādētājā akumulatoru bloku.
   - Ja uzlādes statusa LED indikators uzrāda pareizu darbību, tas nozīmē, ka akumulators nav bojāts.
   - Ja uzlādes statusa LED SARKANAIS indikators joprojām mirgo, tas nozīmē, ka akumulatoru bloks ir bojāts, un to ir nepieciešams nomainīt ar jaunu.

GARANTIJA

(Visi garantijos terminai ir sąlygos yra pateikti „Greenworks" internetinėje svetainėje)
„Greenworks" suteikia 3 metų garantiją gaminiui ir 2 metų garantiją akumuliatoriams (naudotojui / privačiam naudojimui), kuri įsigalioja nuo įsigijimo datos. Ši garantija taikoma gamybos defektams. Garantijos metu sugedęs gaminys gali būti remontuojamas arba keičiamas nauju. Jeigu gaminys buvo naudojamas netinkamai arba kitiems tikslams nei aprašyta naudotojo vadove, garantinės pretenzijos gali būti atmestos. Įprastam nusidėvėjimui ir susidėvinčioms dalims garantija netaikoma. Pirminės gamintojo garantijos neįtakoja jokia papildoma atstovo arba pardavėjo siūloma garantija.
Sugedęs gaminys turi būti grąžintas į įsigijimo vietą, kad būtų pateikta garantinė pretenzija. Kartu būtina pateikti ir pirkimo patvirtinimą (kvitą).

Originaalkasutusjuhendi tõlge ET

OHUTUSTEAVE

- TÄHELEPANU! Seadet ei tohi kasutada vähenenud füüsiliste, sensoorsete või vaimsete võimetega või väheste kogemuste ja teadmistega isikud, välja arvatud juhul, kui nende turvalisuse eest vastutav isik on taganud piisava järelevalve ja juhendamise vastava seadme kasutamise kohta. Lastele tuleb õpetada, et nad ei tohi seadmega mängida.
- Ärge laadige mittetaaslaetavaid patareisid.
- HOIDKE SEE KASUTUSJUHEND ALLES.
- OHT! TULEKAHJU VÕI ELEKTRILÖÖGI OHU VÄHENDAMISEKS JÄRGIGE NEID JUHISEID HOOLIKALT.
- Ärge katke laadija peal olevaid ventilatsiooniavasid. Ärge paigutage laadijat pehmele pinnale, nt. teki või padja peale. Hoidke laadija ventilatsiooniavad vabad.
- Enne laadija kasutamist veenduge saadavaloleva elektrivarustuse pingenäitajaid kõigis asukohtades.
- Kui pistiku ots ei sobitu vooluvõrgu pistikupesasse, kasutage täiendavat, vastava pistikupesa jaoks õige konfiguratsiooniga pistikuadapterit.
- ÄRGE puutuge laadijat voolu juhtiva materjaliga.
- VÄLTIGE vedeliku sattumist laadijasse.
- ÄRGE proovige kasutada laadijat muul otstarbel kui kasutusjuhendis kirjeldatud.
- Enne puhastamist eemaldage laadija vooluvõrgust ja akuplokk seadme küljest.

- Ärge proovige kaht laadijat omavahel ühendada.
- Ärge kasutage laadijat tingimustes, kus väljundi polaarsus ei vasta koormuse polaarsusele.
- Kasutamiseks ainult sisetingimustes.
- Ärge jätke akuplokki päikese kätte ega sooja keskkonda. Hoidke seda normaalsel toatemperatuuril.
- Vältige väikeste metallesemete või materjali (nt. terasvill, foolium) või muude võõrkehade sattumist laadija avaustesse.
- HOIDKE SEE KASUTUSJUHEND ALLES! See kasutusjuhend sisaldab olulisi ohutus- ja kasutusjuhiseid tehniliste andmete lehel loetletud akulaadijate mudelitele.
- Enne akulaadija kasutamist lugege läbi kõik akulaadija, aku ja akut kasutava tootega seotud juhised ja hoiatusmärgised.
- TÄHELEPANU! Vigastuste ohu vähendamiseks kasutage ainult Greenworksi akusid või Greenworksi poolt heakskiidetud asendusakusid. Muud tüüpi akud võivad lõhkeda ja põhjustada kehavigastusi või varalist kahju.
- Kui juhtmestik on kahjustatud, laske see tootjal või selle teeninduse töötajal spetsiaalse juhtmestiku vastu välja vahetada.

SÜMBOL

	Class II		Read the instructions
	For indoor use only		Fuse

UTILISEERIMINE

Ammendunud akuplokid sisaldavad suuri koguseid väärtuslikke materjale ja plastikut, mida saab ümber töödelda.

KASUTAMINE

Enne kasutamist laadige akuplokk täis.
Ärge laadige täielikult laetud akuplokki!
Seadme toimivuse vähenemisel laadige akuplokki.
Ideaalne hoiustamistemperatuur on vahemikus 6°C – 40°C.
Valedefekti teave:
1. Pange akuplokk laadijasse.
   - Kui PUNANE LED olekutuli vilgub, eemaldage akuplokk laadijast 1 minutiks.
2. Pange akuplokk uuesti laadijasse.
   - Kui LED olekutuli põleb õigesti, on akuplokiga kõik korras.
   - Kui PUNANE LED olekutuli jääb vilkuma, eemaldage akuplokk ja ühendage laadija vooluvõrgust lahti.
3. Oodake 1 minut ja pange akuplokk uuesti laadijasse.
   - Kui LED olekutuli põleb õigesti, on akuplokiga kõik korras.
   - Kui PUNANE LED olekutuli jääb vilkuma, on akuplokk defektne ja akuplokk tuleb välja vahetada.

GARANTII

(Täielikud garantiitingimused leiab Greenworksi veebilehelt)
Greenworks annab tootele 3-aastase garantii ja akudele (tarbija/erakasutus) 2-aastase garantii, mis algab ostukuupäevast. Garantii katab tootmisvead. Vigase toote saab garantii alusel kas parandada või asendada. Kui seadet on väärkasutatud või kasutatud kasutusjuhendis näidatust erinevalt, võib garantii kaotada kehtivuse. Garantii ei kata tavapärast kulumist ja kuluosi. Tootja poolt antud garantiid ei mõjuta võimalikud edasimüüja poolt antud täiendavad garantiid.
Garantii kasutamiseks tuleb toode tagastada ostukohta koos ostutõendusega (tšekk).

Who must perform the warranty service

EN	Charger	Battery	Model	Input	Output	Capacity	Cell No.
DE	Ladegerät	Akku	Modell	Eingang	Ausgang	Leistung	Zellennr
ES	Cargador	Batería	Modelo	Entrada	Salida	Capacidad	Núm. de celdas
IT	Caricabatteria	Batteria	Modello	Ingresso	Uscita	Capacità	N. celle
FR	Chargeur	Batterie	Modèle	Entrée	Sortie	Capacité	N° d'élément
PT	Carregador	Bateria	Modelo	Entrada	Saída	Capacidade	Célula nº
NL	Oplader	Accu	Model	Invoer	Uitvoer	Capaciteit	Aantal cellen
RU	Зарядное устройство	Аккумулятор	Модель	Вход	Выход	Емкость	Кол-во элементов
FI	Laturi	Akku	Malli	Ottovirta	Antovirta	Kapasiteetti	Kennojen määrä
SV	Batteriladdare	Batteri	Modell	Ineffekt	Uteffekt	Kapacitet	Cell nr.
NO	Lader	Batteriet	Modell	Inngang	Utgang	Ladenivå	Cell nr.
DA	Oplader	Batteriet	Model	Indgang	Effekt	kapacitet	Cellnummer
PL	Ładowarka	Akumulator	Model	Wejście	Moc wyjściowa	Poziom	Nr baterii
CS	Nabíječka	Akumulátor	Model	Vstup	Výstup	Kapacita	Počet článků
SK	Nabíjačka	Akumulátor	Model	Vstup	Výstup	Kapacita	Počet článkov
SL	Polnilnik	Baterija	Model	Vhodni podatki	Izhodni podatki	Napolnjenost	Št. celice
HR	Punjač	Baterija	Model	Ulaz	Izlaz	Kapacitet	Br. članaka
HU	Töltő	Akkumulátor	Modell	Bemenet	Kimenet	Töltöttség	Cella sz.
RO	Încărcător	Acumulator	Model	Intrare	Ieșire	Capacitate	Nr. de celule
BG	Зарядно устройство	Акумулатор	Модел	Входна мощност	Изходна мощност	Капацитет	Клетка №.
EL	Φορτιστής	Μπαταρία	Μοντέλο	Είσοδος	Έξοδος	Χωρητικότητα	Αρ. στοιχείων
AR	الشاحن	البطارية	الطراز	طاقة الدخل	طاقة الخرج	السعة	رقم الخلية
TR	Şarj cihazı	Akü	Model	Giriş	Çıkış	Kapasite	Hücre No.
HE	מטען	סוללה	דגם	קלט	פלט	קיבולת	מספר טלפון נייד
LT	Įkroviklis	Baterija	Modelis	Įvestis	Išvestis	Talpa	Elementų skaičius
LV	Lādētājs	Akumulators	Modelis	Ieejas jauda	Izejas jauda	Jauda	Šūnu skaits
ET	Laadija	Aku	Mudel	Sisend	Väljund	Mahutavus	Elementide arv